SNIŽOVÁNÍ SPOTŘEBY ENERGIE - ŠKOLSKÝ OBJEKT CHABAŘOVICKÁ
Chabařovická 4/1125, 182 00 Praha 8
k.ú. Kobylisy [730475], č. parc.: st. 2364/210

ODPOVĚDNÝ PROJEKTANT

Ing. Josef Fuk
+420 606643181___sipk-fuk@login.cz

AUTORIZAČNÍ RAZÍTKO:

ZPRACOVATEL ČÁSTI DOKUMENTACE

Ing. Milan Matějovic
Čs. armády 370/9
160 00 Praha 6
T.: +420 775640271
email: milan@optimprojekt.cz

OBSAH VÝKRESU

BLOK 7,8 - VÝPIS VÝPLNÍ OTVORŮ

ČÁST DOKUMENTACE

D.1.1 - Architektonicko-stavební řešení

STUPEŇ PROJEKTU	*ČÍSLO VÝKRESU*	*REVIZE*
DPS / Dokumentace pro provedení stavby	AST_501	00
FORMÁT	*MĚŘÍTKO*	*DATUM*
A4	1:50	02/2016
VYPRACOVAL	*KONTROLOVAL*	*ČÍSLO PARÉ*
Ing. Milan Matějovic	Ing. Josef Fuk	

GENERÁLNÍ PROJEKTANT

Le Nut Group s.r.o., Symfonická 1496/9, 15800 Praha 5-Stodůlky
IČ.: 45800162, Ing. Jan Cíha, info@lenut.cz, +420 724 009 638

INVESTOR

Servisní středisko pro správu svěřeného
majetku MČ Prahy 8,
U Synagogy 236/2,
180 00 Praha 8

POZNÁMKY:

Součástí dodávky budou veškeré kotevní prvky, ukončovací prvky, napojovací prvky na konstrukci, parotěsné napojení na konstrukci a zatěsnění.

Tloušťka skleněných tabulí zasklení oken bude určena dodavatelem.

Kóty ve schématu představují skladebný rozměr okna bez kotvících prvků.

Před započetím výroby je nutno předložit výrobní dokumentaci k odsouhlasení a všechny rozměry nutno ověřit na stavbě!!!

Součástí dodávky oken bude také termoizolační profil (např. Purenit). Profil bude součástí dodávky oken a jeho přesný rozměr bude stanoven po přesném a podrobném zaměření okenních otvorů.

Osazení oken bude provedeno dle ČSN 74 6077.

Certifikovanou montáž oken se zvýšenou odolností proti vloupání mohou vykonávat jen vyškolení pracovníci, kteří jsou oprávnění vydat speciální certifikát.

Detailní návrh kotvení a utěsnění připojovací spáry okenních konstrukcí bude součástí dodavatelské výrobní dokumentace a podléhá odsouhlasení TDI (viz schválení referenčního vzorku).

Finální barevné odstíny budou určeny investorem a architektem na základě vzorkován - 3 předložené návrhy.

UVEDENÉ TYPY KONKRÉTNÍCH VÝROBKŮ JSOU POVAŽOVÁNY ZA SROVNÁVACÍ STANDARD. DODAVATEL MŮŽE POUŽÍT JINÝ VÝROBEK SE STEJNÝMI NEBO LEPŠÍMI VLASTNOSTMI.

SNIŽOVÁNÍ SPOTŘEBY ENERGIE - ŠKOLSKÝ OBJEKT CHABAŘOVICKÁ
Chabařovická 4/1125, Praha 8

TABULKY VÝPLNÍ OTVORŮ "O" + "D"

OZN.	SCHEMA PRVKU ROZMĚR [mm]	POPIS PRVKU	POČET

7.1

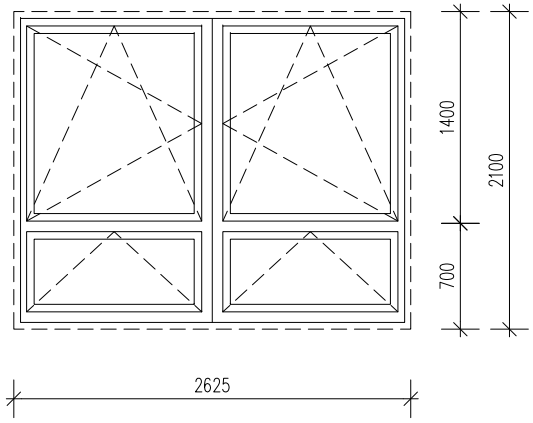

Popis: okno dvoukřídlé otevíravé a sklápěcí s podsvětlíkem, se systémem mikroventilace
Plastový okenní systém (srovnávací standard Vekra Komfort Evo)

Rám: 6-ti komorový se stavební hloubkou 82 mm
Zasklení: izolační trojsklo s inertním plynem (argon) a s teplým plastovým rámečkem
zasklení čiré, navrženo na střední úrovně ochrany, sklo s jednostrannou bezpečnostní fólií
Povrchová úprava: vnější část rámu okna i křídlo včetně doplňků - barva bílá (plast) RAL 9016
vnitřní část rámu okna i křídlo včetně doplňků - barva bílá (plast) RAL 9016
Kování: seřiditelné systémové celoobvodové kování s omezovačem sklápění v odstínu titan, přidaná ochrana každého rohu křídla, vhodný rozestup bezpečnostních západek (5-ti bodový zámek), klička odjímatelná v odstínu dle barvy rámu okna - barva bílá
Doplňky: vnitřní parapet - dřevěný z MDF desky, odstín sladěn s barevností rámů, lakovaný, s nosem (děrovaný v místě OT)
vnější parapet - lakovaný pozinkovaný plech tl. 0,5 mm s tmavošedou barvou
včetně všech kotevních, spojovacích a ostatních pomocných prvků, barva dle okenních rámů
součástí oken budou vnitřní horizontální žaluzie s horním nosičem, ovládané řetízkem, AL lamely šíře 16 mm

TEPELNÁ PROPUSTNOST:	$U_{w,max}$ = 0,9 W/m²K (okna), $U_{d,max}$ = 1,2 W/m²K (dveře)
AKUSTICKÝ ÚTLUM:	$R_{w'min}$ = 34 dB (se zasklením 4-16Ar-4-16Ar-33.2)
POŽÁRNÍ ODOLNOST:	-
BEZPEČNOSTNÍ OPATŘENÍ:	Jednostranná bezpečnostní fólie
SKLADEBNÝ ROZMĚR:	2625 / 2100 mm (viz schéma)

POČET

1.NP	2.NP	3.NP	4.NP
14	24	20	12
CELKEM: 70 ks			

POHLED Z VNĚJŠÍ STRANY !!!

Součástí dodávky budou veškeré kotevní prvky, ukončovací prvky, napojovací prvky na konstrukci, parotěsné napojení na konstrukci a zatěsnění. Kotvící prvky budou v provedení žárového pozinkování (min. tl. 230μm), kotvy do betonu v provedení nerez. Tloušťka skleněných tabulí zasklení oken bude určena dodavatelem.

UPOZORNĚNÍ : PŘED ZAPOČETÍM VÝROBY JE NUTNO PŘEDLOŽIT VÝROBNÍ DOKUMENTACI K ODSOUHLASENÍ. VŠECHNY ROZMĚRY OVĚŘIT NA STAVBĚ. KÓTY VE SCHÉMATU PŘEDSTAVUJÍ SKLADEBNÝ ROZMĚR OKNA .

7.3

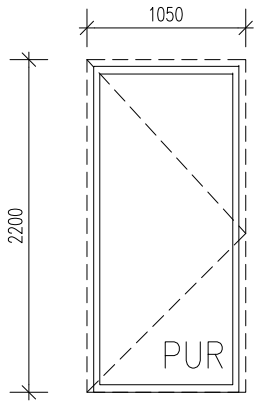

Popis: dveře jednokřídlové otevíravé, s plnou výplní
Plastový dveřní systém (srovnávací standard Vekra Komfort Evo)
Rám: 6-ti komorový se stavební hloubkou 82 mm
Výplň: sendvičový panel - oboustranný plastový profil tl. 1,5 mm s jádrem z XPS
Povrchová úprava: vnější část rámu okna i křídlo včetně doplňků - barva bílá (plast) RAL 9016
vnitřní část rámu okna i křídlo včetně doplňků - barva bílá (plast) RAL 9016
Kování: tříbodová kotevní lišta s háky, klika - klika v odstínu bílé barvy, kování v odstínu titan
Zámek: bezpečnostní vložkový zámek
Práh: prahová lišta

TEPELNÁ PROPUSTNOST:	$U_{w,max}$ = 0,9 W/m²K (okna), $U_{d,max}$ = 1,2 W/m²K (dveře)
AKUSTICKÝ ÚTLUM:	$R_{w'min}$ = 34 dB
POŽÁRNÍ ODOLNOST:	-
BEZPEČNOSTNÍ OPATŘENÍ:	-
SKLADEBNÝ ROZMĚR:	1050 / 2200 mm (viz schéma)

POČET

1.NP	2.NP	3.NP	4.NP
3			
CELKEM: 3 ks			

POHLED Z VNĚJŠÍ STRANY !!!

Součástí dodávky budou veškeré kotevní prvky, ukončovací prvky, napojovací prvky na konstrukci, parotěsné napojení na konstrukci a zatěsnění. Kotvící prvky budou v provedení žárového pozinkování (min. tl. 230μm), kotvy do betonu v provedení nerez. Tloušťka skleněných tabulí zasklení oken bude určena dodavatelem.

UPOZORNĚNÍ : PŘED ZAPOČETÍM VÝROBY JE NUTNO PŘEDLOŽIT VÝROBNÍ DOKUMENTACI K ODSOUHLASENÍ. VŠECHNY ROZMĚRY OVĚŘIT NA STAVBĚ. KÓTY VE SCHÉMATU PŘEDSTAVUJÍ SKLADEBNÝ ROZMĚR OKNA .

SNIŽOVÁNÍ SPOTŘEBY ENERGIE - ŠKOLSKÝ OBJEKT CHABAŘOVICKÁ Chabařovická 4/1125, Praha 8	TABULKY VÝPLNÍ OTVORŮ "O" + "D"		
OZN.	SCHEMA PRVKU ROZMĚR [mm]	POPIS PRVKU	POČET

7.2

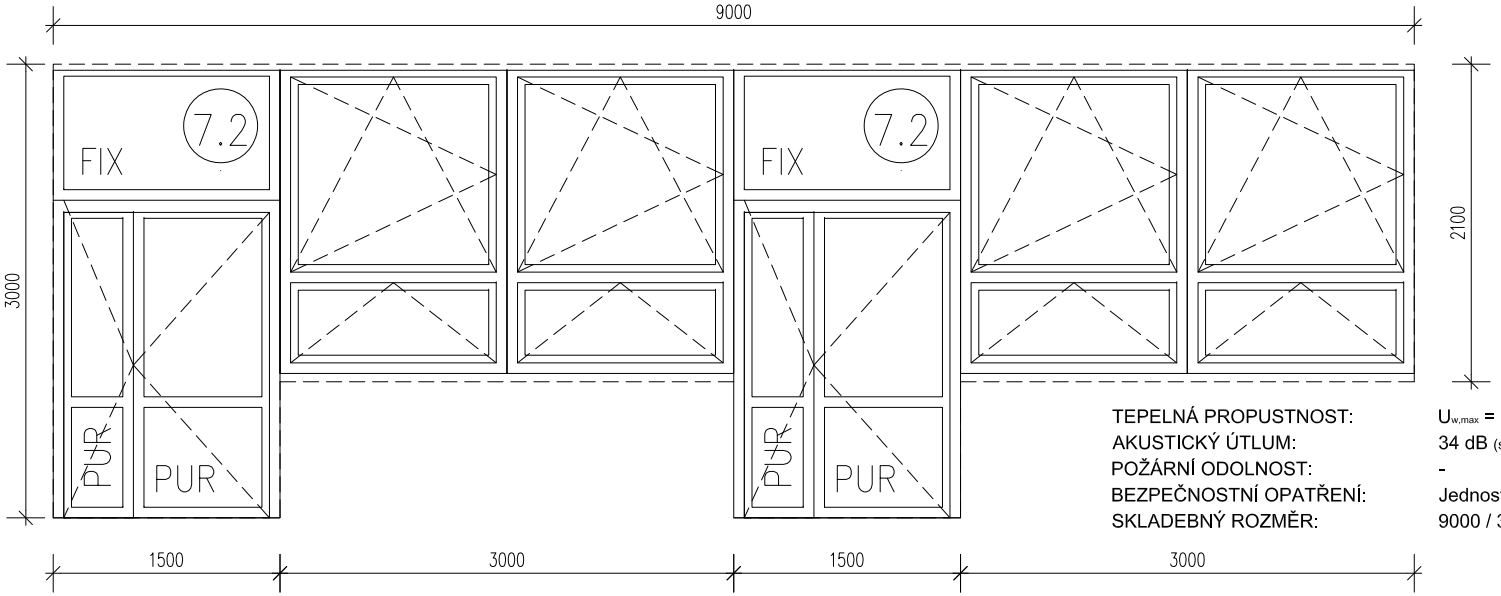

TEPELNÁ PROPUSTNOST:	$U_{w,max}$ = 0,9 W/m²K (okna), $U_{d,max}$ = 1,2 W/m²K (dveře)
AKUSTICKÝ ÚTLUM:	34 dB (se zasklením 4-16Ar-4-16Ar-33.2)
POŽÁRNÍ ODOLNOST:	-
BEZPEČNOSTNÍ OPATŘENÍ:	Jednostranná bezpečnostní fólie
SKLADEBNÝ ROZMĚR:	9000 / 3000 mm (viz schéma)

Popis: okenní sestava - okna otevíravé a sklápěcí, se systémem mikroventilace + dveře dvoukřídlé, prosklené s nadsvětlíkem
Hliníkový okenní a dveřní systém (srovnávací standard Vekra Futura exclusive)
Rám: Systémový AL rám
Zasklení: izolační trojsklo s inertním plynem (argon) a s teplým plastovým rámečkem
zasklení čiré, navrženo na střední úrovně ochrany, sklo s jednostrannou bezpečnostní fólií
Povrchová úprava: vnější část rámu okna i křídlo včetně doplňků - barva bílá RAL 9016
vnitřní část rámu okna i křídlo včetně doplňků - barva bílá RAL 9016
Kování: seřiditelné systémové celoobvodové kování s omezovačem sklápění v odstínu titan, přidaná ochrana každého rohu křídla, vhodný rozestup bezpečnostních západek (5-ti bodový zámek), klička v odstínu rámu
u dveří: tříbodová kotevní lišta s háky, klika v odstínu rámu
Zámek: bezpečnostní vložkový zámek - rozvorový
Práh: systémová prahová lišta
Doplňky: vnitřní parapet - dřevěný z MDF desky, odstín sladěn s barevností rámů, lakovaný, s nosem (děrovaný v místě otopných těles)
vnější parapet - lakovaný pozinkovaný plech tl. 0,5 mm s tmavošedou barvou
včetně všech kotevních, spojovacích a ostatních pomocných prvků, barva dle okenních rámů
součástí oken budou vnitřní horizontální žaluzie s horním nosičem, ovládané řetízkem, AL lamely šíře 16 mm
Poznámka: Požární odolnost dveří, požadované doplňky dveří (samozavírače, panikové kliky, apod.) bude provedeno v souladu s požadavky Požárně bezpečnostního řešení, které je součástí stavby.
V případě požadavku osazení výplně otvoru mimo požadavky PBŘ bude dodatečně řešeno po dohodě s nájemcem.

POČET

1.NP	2.NP	3.NP	4.NP
2			

CELKEM: 2 ks

POHLED Z VNĚJŠÍ STRANY !!!

Součástí dodávky budou veškeré kotevní prvky, ukončovací prvky, napojovací prvky na konstrukci, parotěsné napojení na konstrukci a zatěsnění. Kotvící prvky budou v provedení žárového pozinkování (min. tl. 230μm), kotvy do betonu v provedení nerez. Tloušťka skleněných tabulí zasklení oken bude určena dodavatelem.

UPOZORNĚNÍ : PŘED ZAPOČETÍM VÝROBY JE NUTNO PŘEDLOŽIT VÝROBNÍ DOKUMENTACI K ODSOUHLASENÍ. VŠECHNY ROZMĚRY OVĚŘIT NA STAVBĚ. KÓTY VE SCHÉMATU PŘEDSTAVUJÍ SKLADEBNÝ ROZMĚR PRVKU .

SNIŽOVÁNÍ SPOTŘEBY ENERGIE - ŠKOLSKÝ OBJEKT CHABAŘOVICKÁ
Chabařovická 4/1125, Praha 8

TABULKY VÝPLNÍ OTVORŮ "O" + "D"

OZN.	SCHEMA PRVKU ROZMĚR [mm]	POPIS PRVKU	POČET

7.4

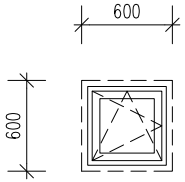

Popis: <u>okno jednokřídlé otevíravé a sklápěcí, se systémem mikroventilace</u>
Plastový okenní systém (srovnávací standard Vekra Komfort Evo)
Rám: 6-ti komorový se stavební hloubkou 82 mm
Zasklení: izolační trojsklo s inertním plynem (argon) a s teplým plastovým rámečkem
zasklení čiré, navrženo na střední úrovně ochrany, sklo s jednostrannou bezpečnostní fólií
Povrchová úprava: vnější část rámu okna i křídlo včetně doplňků - barva bílá (plast) RAL 9016
vnitřní část rámu okna i křídlo včetně doplňků - barva bílá (plast) RAL 9016
Kování: seřiditelné systémové celoobvodové kování s omezovačem sklápění v odstínu titan, přidaná ochrana každého rohu křídla, vhodný rozestup bezpečnostních západek (5-ti bodový zámek),
klička odjímatelná v odstínu dle barvy rámu okna - barva bílá
Doplňky: vnitřní parapet - dřevěný z MDF desky, odstín sladěn s barevností rámů, lakovaný, s nosem (děrovaný v místě OT)
vnější parapet - lakovaný pozinkovaný plech tl. 0,5 mm s tmavošedou barvou
včetně všech kotevních, spojovacích a ostatních pomocných prvků, barva dle okenních rámů

TEPELNÁ PROPUSTNOST:	$U_{w,max}$ = 0,9 W/m^{2}K (okna), $U_{d,max}$ = 1,2 W/m^{2}K (dveře)
AKUSTICKÝ ÚTLUM:	$R_{w'min}$ = 34 dB (se zasklením 4-16Ar-4-16Ar-33.2)
POŽÁRNÍ ODOLNOST:	-
BEZPEČNOSTNÍ OPATŘENÍ:	Jednostranná bezpečnostní fólie
SKLADEBNÝ ROZMĚR:	600 / 600 mm (viz schéma)

1.NP	2.NP	3.NP	4.NP
2			
CELKEM: 2 ks			

POHLED Z VNĚJŠÍ STRANY !!!

Součástí dodávky budou veškeré kotevní prvky, ukončovací prvky, napojovací prvky na konstrukci, parotěsné napojení na konstrukci a zatěsnění. Kotvící prvky budou v provedení žárového pozinkování (min. tl. 230μm), kotvy do betonu v provedení nerez. Tloušťka skleněných tabulí zasklení oken bude určena dodavatelem.

UPOZORNĚNÍ : PŘED ZAPOČETÍM VÝROBY JE NUTNO PŘEDLOŽIT VÝROBNÍ DOKUMENTACI K ODSOUHLASENÍ. VŠECHNY ROZMĚRY OVĚŘIT NA STAVBĚ. KÓTY VE SCHÉMATU PŘEDSTAVUJÍ SKLADEBNÝ ROZMĚR OKNA .

7.17

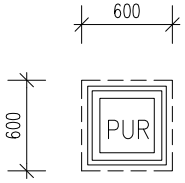

Popis: <u>okno fixní s plnou tepelněizolační výplní</u>
Plastový okenní systém (srovnávací standard Vekra Komfort Evo)
Rám: 6-ti komorový se stavební hloubkou 82 mm
Výplň: sendvičový panel - oboustranný plastový profil tl. 1,5 mm s jádrem z XPS
Povrchová úprava: vnější část rámu okna i křídlo včetně doplňků - barva bílá (plast) RAL 9016
vnitřní část rámu okna i křídlo včetně doplňků - barva bílá (plast) RAL 9016
Doplňky: vnitřní parapet - dřevěný z MDF desky, odstín sladěn s barevností rámů, lakovaný, s nosem (děrovaný v místě OT)
vnější parapet - lakovaný pozinkovaný plech tl. 0,5 mm s tmavošedou barvou
včetně všech kotevních, spojovacích a ostatních pomocných prvků, barva dle okenních rámů

TEPELNÁ PROPUSTNOST:	$U_{w,max}$ = 0,9 W/m^{2}K (okna), $U_{d,max}$ = 1,2 W/m^{2}K (dveře)
AKUSTICKÝ ÚTLUM:	$R_{w'min}$ = 34 dB
POŽÁRNÍ ODOLNOST:	-
BEZPEČNOSTNÍ OPATŘENÍ:	-
SKLADEBNÝ ROZMĚR:	600 / 600 mm (viz schéma)

POČET

1.NP	2.NP	3.NP	4.NP
1			
CELKEM: 1 ks			

POHLED Z VNĚJŠÍ STRANY !!!

Součástí dodávky budou veškeré kotevní prvky, ukončovací prvky, napojovací prvky na konstrukci, parotěsné napojení na konstrukci a zatěsnění. Kotvící prvky budou v provedení žárového pozinkování (min. tl. 230μm), kotvy do betonu v provedení nerez. Tloušťka skleněných tabulí zasklení oken bude určena dodavatelem.

UPOZORNĚNÍ : PŘED ZAPOČETÍM VÝROBY JE NUTNO PŘEDLOŽIT VÝROBNÍ DOKUMENTACI K ODSOUHLASENÍ. VŠECHNY ROZMĚRY OVĚŘIT NA STAVBĚ. KÓTY VE SCHÉMATU PŘEDSTAVUJÍ SKLADEBNÝ ROZMĚR OKNA .

SNIŽOVÁNÍ SPOTŘEBY ENERGIE - ŠKOLSKÝ OBJEKT CHABAŘOVICKÁ Chabařovická 4/1125, Praha 8	TABULKY VÝPLNÍ OTVORŮ "O" + "D"		
OZN.	SCHEMA PRVKU ROZMĚR [mm]	POPIS PRVKU	POČET

7.5

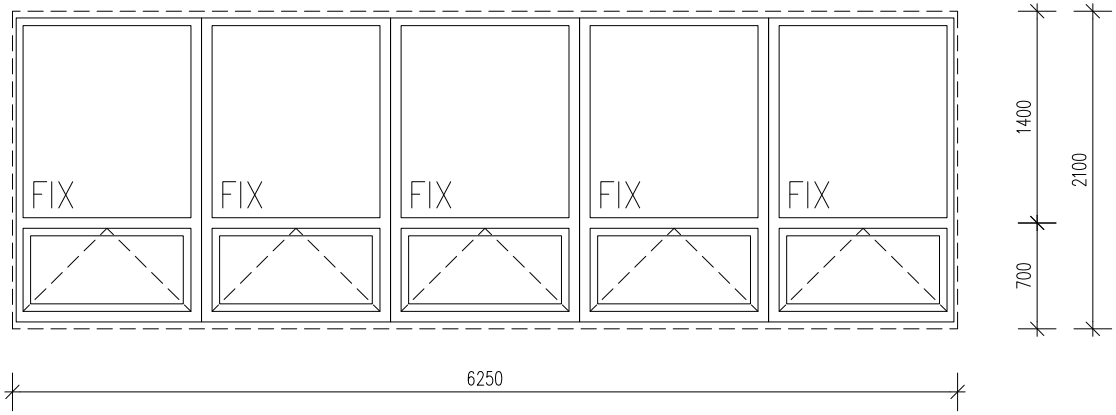

TEPELNÁ PROPUSTNOST:	$U_{w,max}$ = 0,9 W/m²K (okna), $U_{d,max}$ = 1,2 W/m²K (dveře)
AKUSTICKÝ ÚTLUM:	$R_{w'min}$ = 34 dB (se zasklením 4-16Ar-4-16Ar-33.2)
POŽÁRNÍ ODOLNOST:	-
BEZPEČNOSTNÍ OPATŘENÍ:	Jednostranná bezpečnostní fólie
SKLADEBNÝ ROZMĚR:	6250 / 2100 mm (viz schéma)

Popis: okenní sestava - okna fixní a sklápěcí, se systémem mikroventilace
Plastový okenní a dveřní systém (srovnávací standard Vekra Komfort Evo)

Rám: 6-ti komorový se stavební hloubkou 82 mm

Zasklení: izolační trojsklo s inertním plynem (argon) a s teplým plastovým rámečkem
zasklení čiré, navrženo na střední úrovně ochrany, sklo s jednostrannou bezpečnostní fólií

Povrchová úprava: vnější část rámu okna i křídlo včetně doplňků - barva bílá (plast) RAL 9016
vnitřní část rámu okna i křídlo včetně doplňků - barva bílá (plast) RAL 9016

Kování: seřiditelné systémové celoobvodové kování s omezovačem sklápění v odstínu titan, přidaná ochrana každého rohu křídla,vhodný rozestup bezpečnostních západek (5-ti bodový zámek), klička v odstínu rámu

Doplňky: vnitřní parapet - dřevěný z MDF desky, odstín sladěn s barevností rámů, lakovaný, s nosem (děrovaný v místě otopných těles)
vnější parapet - lakovaný pozinkovaný plech tl. 0,5 mm s tmavošedou barvou
včetně všech kotevních, spojovacích a ostatních pomocných prvků, barva dle okenních rámů

POČET

1.NP	2.NP	3.NP	4.NP
	1	1	1
CELKEM: 3 ks			

POHLED Z VNĚJŠÍ STRANY !!!

Součástí dodávky budou veškeré kotevní prvky, ukončovací prvky, napojovací prvky na konstrukci, parotěsné napojení na konstrukci a zatěsnění. Kotvící prvky budou v provedení žárového pozinkování (min. tl. 230μm), kotvy do betonu v provedení nerez. Tloušťka skleněných tabulí zasklení oken bude určena dodavatelem.

UPOZORNĚNÍ : PŘED ZAPOČETÍM VÝROBY JE NUTNO PŘEDLOŽIT VÝROBNÍ DOKUMENTACI K ODSOUHLASENÍ. VŠECHNY ROZMĚRY OVĚŘIT NA STAVBĚ. KÓTY VE SCHÉMATU PŘEDSTAVUJÍ SKLADEBNÝ ROZMĚR OKNA .

SNIŽOVÁNÍ SPOTŘEBY ENERGIE - ŠKOLSKÝ OBJEKT CHABAŘOVICKÁ Chabařovická 4/1125, Praha 8	TABULKY VÝPLNÍ OTVORŮ "O" + "D"

OZN.	SCHEMA PRVKU ROZMĚR [mm]	POPIS PRVKU	POČET

7.6

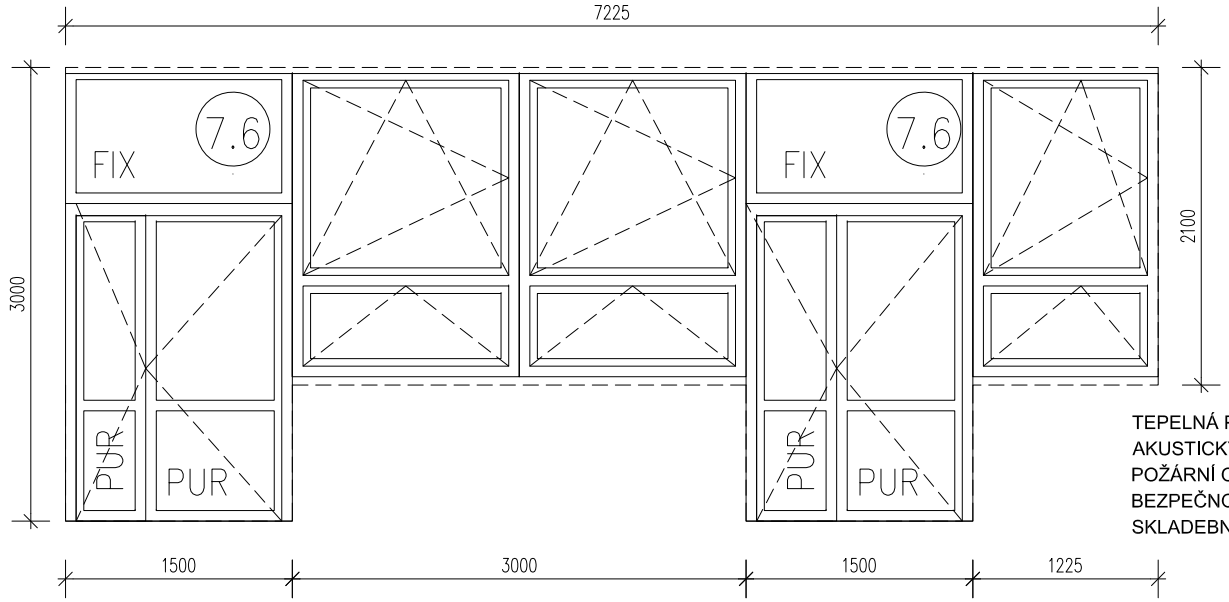

TEPELNÁ PROPUSTNOST:	$U_{w,max}$ = 0,9 W/m²K (okna), $U_{d,max}$ = 1,2 W/m²K (dveře)
AKUSTICKÝ ÚTLUM:	$R_{w'min}$ = 34 dB (se zasklením 4-16Ar-4-16Ar-33.2)
POŽÁRNÍ ODOLNOST:	-
BEZPEČNOSTNÍ OPATŘENÍ:	Jednostranná bezpečnostní fólie
SKLADEBNÝ ROZMĚR:	7225 / 3000 mm (viz schéma)

Popis: okenní sestava - okna otevíravé a sklápěcí, se systémem mikroventilace + dveře dvoukřídlé, prosklené s nadsvětlíkem
Hliníkový okenní a dveřní systém (srovnávací standard Vekra Futura exclusive)
Rám: Systémový AL rám
Zasklení: izolační trojsklo s inertním plynem (argon) a s teplým plastovým rámečkem
zasklení čiré, navrženo na střední úrovně ochrany, sklo s jednostrannou bezpečnostní fólií
Povrchová úprava: vnější část rámu okna i křídlo včetně doplňků - barva bílá RAL 9016
vnitřní část rámu okna i křídlo včetně doplňků - barva bílá RAL 9016
Kování: seřiditelné systémové celoobvodové kování s omezovačem sklápění v odstínu titan, přidaná ochrana každého rohu křídla, vhodný rozestup bezpečnostních západek (5-ti bodový zámek), klička v odstínu rámu
u dveří: tříbodová kotevní lišta s háky, klika v odstínu rámu
Zámek: bezpečnostní vložkový zámek - rozvorový
Práh: systémová prahová lišta
Doplňky: vnitřní parapet - dřevěný z MDF desky, odstín sladěn s barevností rámů, lakovaný, s nosem (děrovaný v místě otopných těles)
vnější parapet - lakovaný pozinkovaný plech tl. 0,5 mm s tmavošedou barvou
včetně všech kotevních, spojovacích a ostatních pomocných prvků, barva dle okenních rámů
součástí oken budou vnitřní horizontální žaluzie s horním nosičem, ovládané řetízkem, AL lamely šíře 16 mm

Poznámka: Požární odolnost dveří, požadované doplňky dveří (samozavírače, panikové kliky, apod.) bude provedeno v souladu s požadavky Požárně bezpečnostního řešení, které je součástí stavby.
V případě požadavku osazení výplně otvoru mimo požadavky PBŘ bude dodatečně řešeno po dohodě s nájemcem.

POČET

1.NP	2.NP	3.NP	4.NP
1			

CELKEM: 1 ks

POHLED Z VNĚJŠÍ STRANY !!!

Součástí dodávky budou veškeré kotevní prvky, ukončovací prvky, napojovací prvky na konstrukci, parotěsné napojení na konstrukci a zatěsnění. Kotvící prvky budou v provedení žárového pozinkování (min. tl. 230μm), kotvy do betonu v provedení nerez. Tloušťka skleněných tabulí zasklení oken bude určena dodavatelem.

UPOZORNĚNÍ : PŘED ZAPOČETÍM VÝROBY JE NUTNO PŘEDLOŽIT VÝROBNÍ DOKUMENTACI K ODSOUHLASENÍ. VŠECHNY ROZMĚRY OVĚŘIT NA STAVBĚ. KÓTY VE SCHÉMATU PŘEDSTAVUJÍ SKLADEBNÝ ROZMĚR PRVKU .

SNIŽOVÁNÍ SPOTŘEBY ENERGIE - ŠKOLSKÝ OBJEKT CHABAŘOVICKÁ
Chabařovická 4/1125, Praha 8

TABULKY VÝPLNÍ OTVORŮ "O" + "D"

OZN.	SCHEMA PRVKU ROZMĚR [mm]	POPIS PRVKU	POČET

7.7

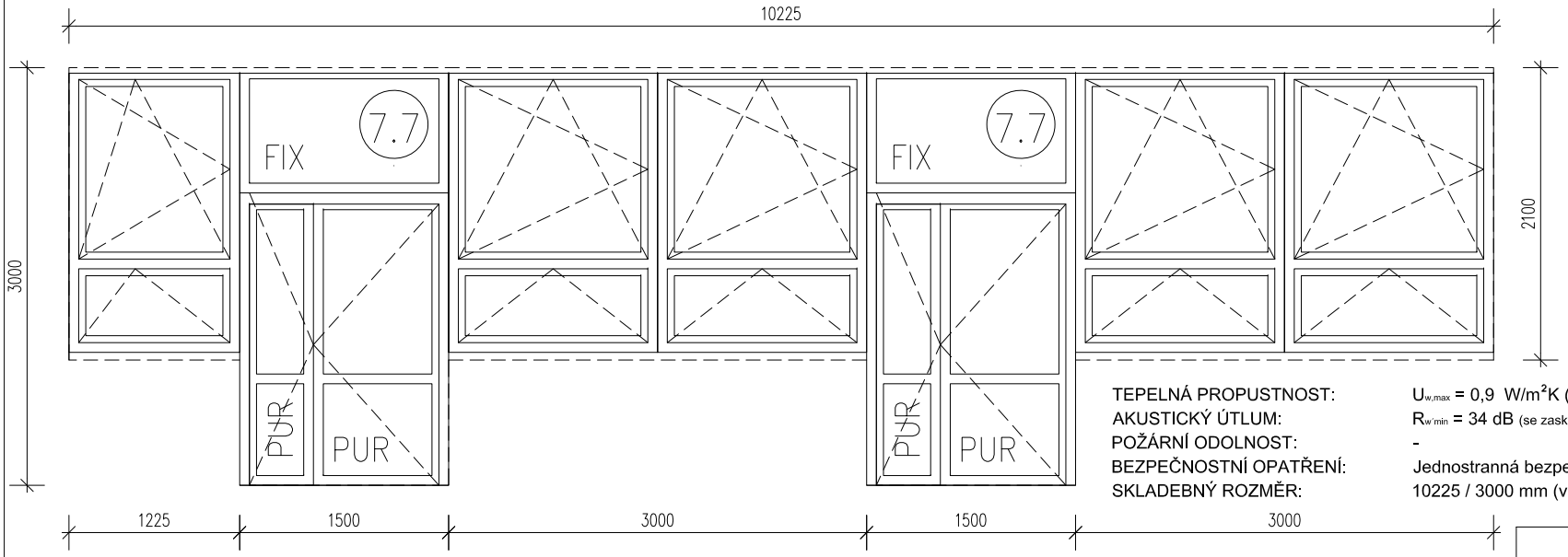

TEPELNÁ PROPUSTNOST:	$U_{w,max}$ = 0,9 W/m²K (okna), $U_{d,max}$ = 1,2 W/m²K (dveře)
AKUSTICKÝ ÚTLUM:	$R_{w'min}$ = 34 dB (se zasklením 4-16Ar-4-16Ar-33.2)
POŽÁRNÍ ODOLNOST:	-
BEZPEČNOSTNÍ OPATŘENÍ:	Jednostranná bezpečnostní fólie
SKLADEBNÝ ROZMĚR:	10225 / 3000 mm (viz schéma)

Popis: okenní sestava - okna otevíravé a sklápěcí, se systémem mikroventilace + dveře dvoukřídlé, prosklené s nadsvětlíkem
Hliníkový okenní a dveřní systém (srovnávací standard Vekra Futura exclusive)
Rám: Systémový AL rám
Zasklení: izolační trojsklo s inertním plynem (argon) a s teplým plastovým rámečkem
zasklení čiré, navrženo na střední úrovně ochrany, sklo s jednostrannou bezpečnostní fólií
Povrchová úprava: vnější část rámu okna i křídlo včetně doplňků - barva bílá RAL 9016
vnitřní část rámu okna i křídlo včetně doplňků - barva bílá RAL 9016
Kování: seřiditelné systémové celoobvodové kování s omezovačem sklápění v odstínu titan, přidaná ochrana každého rohu křídla,vhodný rozestup bezpečnostních západek (5-ti bodový zámek), klička v odstínu rámu
u dveří: tříbodová kotevní lišta s háky, klika v odstínu rámu
Zámek: bezpečnostní vložkový zámek - rozvorový
Práh: systémová prahová lišta
Doplňky: vnitřní parapet - dřevěný z MDF desky, odstín sladěn s barevností rámů, lakovaný, s nosem (děrovaný v místě otopných těles)
vnější parapet - lakovaný pozinkovaný plech tl. 0,5 mm s tmavošedou barvou
včetně všech kotevních, spojovacích a ostatních pomocných prvků, barva dle okenních rámů
součástí oken budou vnitřní horizontální žaluzie s horním nosičem, ovládané řetízkem, AL lamely šíře 16 mm

Poznámka: Požární odolnost dveří, požadované doplňky dveří (samozavírače, panikové kliky, apod.) bude provedeno v souladu s požadavky Požárně bezpečnostního řešení, které je součástí stavby.
V případě požadavku osazení výplně otvoru mimo požadavky PBŘ bude dodatečně řešeno po dohodě s nájemcem.

POČET

1.NP	2.NP	3.NP	4.NP
1			

CELKEM: 1 ks

POHLED Z VNĚJŠÍ STRANY !!!

Součástí dodávky budou veškeré kotevní prvky, ukončovací prvky, napojovací prvky na konstrukci, parotěsné napojení na konstrukci a zatěsnění. Kotvící prvky budou v provedení žárového pozinkování (min. tl. 230μm), kotvy do betonu v provedení nerez. Tloušťka skleněných tabulí zasklení oken bude určena dodavatelem.

UPOZORNĚNÍ : PŘED ZAPOČETÍM VÝROBY JE NUTNO PŘEDLOŽIT VÝROBNÍ DOKUMENTACI K ODSOUHLASENÍ. VŠECHNY ROZMĚRY OVĚŘIT NA STAVBĚ. KÓTY VE SCHÉMATU PŘEDSTAVUJÍ SKLADEBNÝ ROZMĚR PRVKU .

SNIŽOVÁNÍ SPOTŘEBY ENERGIE - ŠKOLSKÝ OBJEKT CHABAŘOVICKÁ
Chabařovická 4/1125, Praha 8

TABULKY VÝPLNÍ OTVORŮ "O" + "D"

OZN. | SCHEMA PRVKU ROZMĚR [mm] | POPIS PRVKU | POČET

7.8

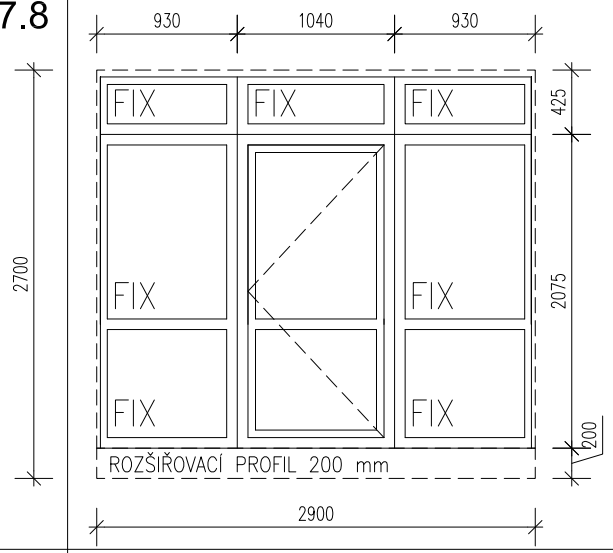

Popis: okenní sestava - okna fixní+ dveře jednokřídlé, prosklené s nadsvětlíkem
Hliníkový okenní systém (srovnávací standard Vekra Futura exclusive)
Rám: Systémový AL rám
Zasklení: izolační trojsklo s inertním plynem (argon) a s teplým plastovým rámečkem
zasklení čiré, navrženo na střední úrovně ochrany, sklo s jednostrannou bezpečnostní fólií
Povrchová úprava: vnější část rámu okna i křídlo včetně doplňků - barva bílá RAL 9016
vnitřní část rámu okna i křídlo včetně doplňků - barva bílá RAL 9016
Kování: seřiditelné systémové celoobvodové kování v odstínu titan, přidaná ochrana každého rohu křídla, vhodný rozestup bezpečnostních západek (5-ti bodový zámek), klika v odstínu dle barvy rámu okna - barva bílá
Zámek: bezpečnostní vložkový zámek - rozvorový
Práh: systémová prahová lišta
Doplňky: vnitřní parapet - dřevěný z MDF desky, odstín sladěn s barevností rámů, lakovaný, s nosem (děrovaný v místě OT)
vnější parapet - lakovaný pozinkovaný plech tl. 0,5 mm s tmavošedou barvou
včetně všech kotevních, spojovacích a ostatních pomocných prvků, barva dle okenních rámů
součástí oken budou vnitřní horizontální žaluzie s horním nosičem, ovládané řetízkem, AL lamely šíře 16 mm
součástí okna bude rozšiřovací profil v. 200 mm
Poznámka: Požární odolnost dveří, požadované doplňky dveří (samozavírače, panikové kliky, apod.) bude provedeno v souladu s požadavky Požárně bezpečnostního řešení, které je součástí stavby.
V případě požadavku osazení výplně otvoru mimo požadavky PBŘ bude dodatečně řešeno po dohodě s nájemcem.

TEPELNÁ PROPUSTNOST: $U_{w,max}$ = 0,9 W/m²K (okna), $U_{d,max}$ = 1,2 W/m²K (dveře)
AKUSTICKÝ ÚTLUM: $R_{w'min}$ = 34 dB (se zasklením 4-16Ar-4-16Ar-33.2)
POŽÁRNÍ ODOLNOST: -
BEZPEČNOSTNÍ OPATŘENÍ: Jednostranná bezpečnostní fólie
SKLADEBNÝ ROZMĚR: 2900 / 2700 mm (viz schéma)

1.NP	2.NP	3.NP	4.NP
	1	1	1
CELKEM: 3 ks			

POHLED Z VNĚJŠÍ STRANY !!!

Součástí dodávky budou veškeré kotevní prvky, ukončovací prvky, napojovací prvky na konstrukci, parotěsné napojení na konstrukci a zatěsnění. Kotvící prvky budou v provedení žárového pozinkování (min. tl. 230μm), kotvy do betonu v provedení nerez. Tloušťka skleněných tabulí zasklení oken bude určena dodavatelem.

UPOZORNĚNÍ : PŘED ZAPOČETÍM VÝROBY JE NUTNO PŘEDLOŽIT VÝROBNÍ DOKUMENTACI K ODSOUHLASENÍ. VŠECHNY ROZMĚRY OVĚŘIT NA STAVBĚ. KÓTY VE SCHÉMATU PŘEDSTAVUJÍ SKLADEBNÝ ROZMĚR OKNA .

7.9

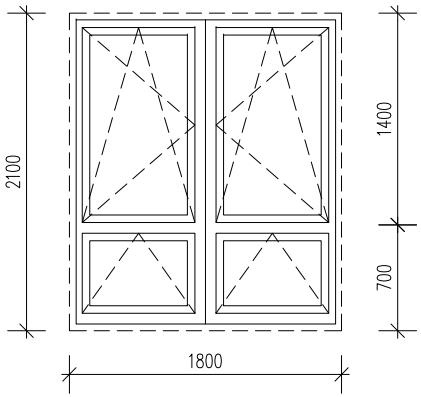

Popis: okno dvoukřídlé otevíravé a sklápěcí s podsvětlíkem, se systémem mikroventilace
Plastový okenní systém (srovnávací standard Vekra Komfort Evo)
Rám: 6-ti komorový se stavební hloubkou 82 mm
Zasklení: izolační trojsklo s inertním plynem (argon) a s teplým plastovým rámečkem
zasklení čiré, navrženo na střední úrovně ochrany, sklo s jednostrannou bezpečnostní fólií
Povrchová úprava: vnější část rámu okna i křídlo včetně doplňků - barva bílá (plast) RAL 9016
vnitřní část rámu okna i křídlo včetně doplňků - barva bílá (plast) RAL 9016
Kování: seřiditelné systémové celoobvodové kování s omezovačem sklápění v odstínu titan, přidaná ochrana každého rohu křídla, vhodný rozestup bezpečnostních západek (5-ti bodový zámek), klička odjímatelná v odstínu dle barvy rámu okna - barva bílá
Doplňky: vnitřní parapet - dřevěný z MDF desky, odstín sladěn s barevností rámů, lakovaný, s nosem (děrovaný v místě OT)
vnější parapet - lakovaný pozinkovaný plech tl. 0,5 mm s tmavošedou barvou
včetně všech kotevních, spojovacích a ostatních pomocných prvků, barva dle okenních rámů
součástí oken budou vnitřní horizontální žaluzie s horním nosičem, ovládané řetízkem, AL lamely šíře 16 mm

TEPELNÁ PROPUSTNOST: $U_{w,max}$ = 0,9 W/m²K (okna), $U_{d,max}$ = 1,2 W/m²K (dveře)
AKUSTICKÝ ÚTLUM: $R_{w'min}$ = 34 dB (se zasklením 4-16Ar-4-16Ar-33.2)
POŽÁRNÍ ODOLNOST: -
BEZPEČNOSTNÍ OPATŘENÍ: Jednostranná bezpečnostní fólie
SKLADEBNÝ ROZMĚR: 1800 / 2100 mm (viz schéma)

POČET

1.NP	2.NP	3.NP	4.NP
1			
CELKEM: 1 ks			

POHLED Z VNĚJŠÍ STRANY !!!

Součástí dodávky budou veškeré kotevní prvky, ukončovací prvky, napojovací prvky na konstrukci, parotěsné napojení na konstrukci a zatěsnění. Kotvící prvky budou v provedení žárového pozinkování (min. tl. 230μm), kotvy do betonu v provedení nerez. Tloušťka skleněných tabulí zasklení oken bude určena dodavatelem.

UPOZORNĚNÍ : PŘED ZAPOČETÍM VÝROBY JE NUTNO PŘEDLOŽIT VÝROBNÍ DOKUMENTACI K ODSOUHLASENÍ. VŠECHNY ROZMĚRY OVĚŘIT NA STAVBĚ. KÓTY VE SCHÉMATU PŘEDSTAVUJÍ SKLADEBNÝ ROZMĚR OKNA .

SNIŽOVÁNÍ SPOTŘEBY ENERGIE -
ŠKOLSKÝ OBJEKT CHABAŘOVICKÁ
Chabařovická 4/1125, Praha 8

TABULKY VÝPLNÍ OTVORŮ "O" + "D"

OZN.	SCHEMA PRVKU ROZMĚR [mm]	POPIS PRVKU	POČET

7.10

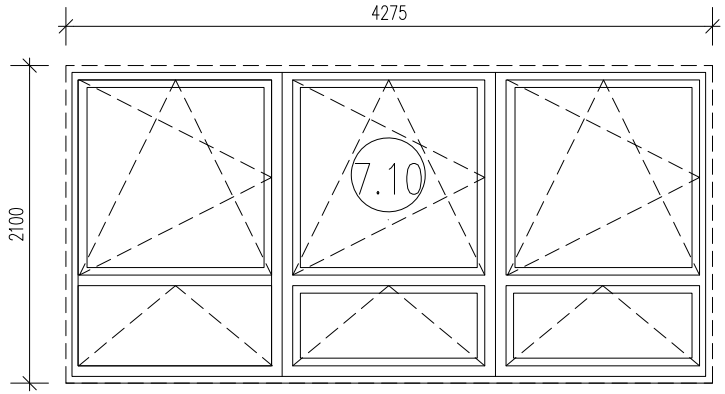

Popis: okenní sestava - okna otevíravá a sklápěcí s podsvětlíkem, se systémem mikroventilace
Plastový okenní systém (srovnávací standard Vekra Komfort Evo)

Rám: 6-ti komorový se stavební hloubkou 82 mm

Zasklení: izolační trojsklo s inertním plynem (argon) a s teplým plastovým rámečkem
zasklení čiré, navrženo na střední úrovně ochrany, sklo s jednostrannou bezpečnostní fólií

Povrchová úprava: vnější část rámu okna i křídlo včetně doplňků - barva bílá (plast) RAL 9016
vnitřní část rámu okna i křídlo včetně doplňků - barva bílá (plast) RAL 9016

Kování: seřiditelné systémové celoobvodové kování s omezovačem sklápění v odstínu titan, přidaná ochrana každého rohu křídla, vhodný rozestup bezpečnostních západek (5-ti bodový zámek),
klička odjímatelná v odstínu dle barvy rámu okna - barva bílá

Doplňky: vnitřní parapet - dřevěný z MDF desky, odstín sladěn s barevností rámů, lakovaný, s nosem (děrovaný v místě OT)
vnější parapet - lakovaný pozinkovaný plech tl. 0,5 mm s tmavošedou barvou
včetně všech kotevních, spojovacích a ostatních pomocných prvků, barva dle okenních rámů
součástí oken budou vnitřní horizontální žaluzie s horním nosičem, ovládané řetízkem, AL lamely šíře 16 mm

TEPELNÁ PROPUSTNOST:	$U_{w,max}$ = 0,9 W/m²K (okna), $U_{d,max}$ = 1,2 W/m²K (dveře)
AKUSTICKÝ ÚTLUM:	$R_{w,min}$ = 34 dB (se zasklením 4-16Ar-4-16Ar-33.2)
POŽÁRNÍ ODOLNOST:	-
BEZPEČNOSTNÍ OPATŘENÍ:	Jednostranná bezpečnostní fólie
SKLADEBNÝ ROZMĚR:	4275 / 2100 mm (viz schéma)

POČET

1.NP	2.NP	3.NP	4.NP
1			

CELKEM: 1 ks

POHLED Z VNĚJŠÍ STRANY !!!

Součástí dodávky budou veškeré kotevní prvky, ukončovací prvky, napojovací prvky na konstrukci, parotěsné napojení na konstrukci a zatěsnění. Kotvící prvky budou v provedení žárového pozinkování (min. tl. 230μm), kotvy do betonu v provedení nerez. Tloušťka skleněných tabulí zasklení oken bude určena dodavatelem.

UPOZORNĚNÍ : PŘED ZAPOČETÍM VÝROBY JE NUTNO PŘEDLOŽIT VÝROBNÍ DOKUMENTACI K ODSOUHLASENÍ. VŠECHNY ROZMĚRY OVĚŘIT NA STAVBĚ. KÓTY VE SCHÉMATU PŘEDSTAVUJÍ SKLADEBNÝ ROZMĚR OKNA .

SNIŽOVÁNÍ SPOTŘEBY ENERGIE - ŠKOLSKÝ OBJEKT CHABAŘOVICKÁ Chabařovická 4/1125, Praha 8		TABULKY VÝPLNÍ OTVORŮ "O" + "D"	
OZN.	SCHEMA PRVKU ROZMĚR [mm]	POPIS PRVKU	POČET PRVKŮ

7.11

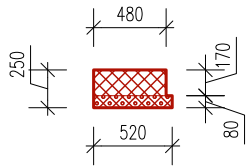

Popis:
Meziokenní izolační výplň (MIV)
Meziokenní izolační výplň tvořená z voděodolných desek s ozubem
Prostor mezi deskami vyplnění TI z PUR/PIR + překrytí deskou EPS
Provedení v prosklených stěnách jako meziokenní prvky

Povrchová úprava:
Povrch MIV bude omítnut dle navazujících konstrukcí
Doplňky:
Včetně všech kotevních, spojovacích a ostatních pomocných prvků dle dodavatele.

TEPELNÁ PROPUSTNOST: $U_{w,max}$ = 0,15 W/m²K

ROZMĚRY: viz. schéma, podrobné a detailní řešení a znázornění MIV - viz detail 402

1.NP	2.NP	3.NP	4.NP
	2	2	2
CELKEM: 6 ks			

POZNÁMKA:
Součástí dodávky budou veškeré kotevní prvky, ukončovací prvky, napojovací prvky na konstrukci.
Kotvící prvky budou v provedení žárového pozinkování (min. tl. 230μm), kotvy do zdiva v provedení nerez.

UPOZORNĚNÍ:
Před započetím výroby je nutno předložit výrobní dokumentaci k odsouhlasení.
Všechny rozměry ověřit na stavbě!!!

7.12

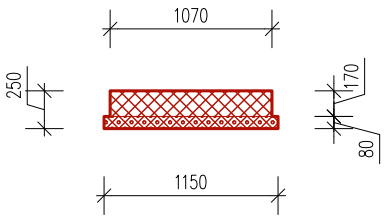

Popis:
Meziokenní izolační výplň (MIV)
Meziokenní izolační výplň tvořená z voděodolných desek s ozubem
Prostor mezi deskami vyplnění TI z PUR/PIR + překrytí deskou EPS
Provedení v prosklených stěnách jako meziokenní prvky

Povrchová úprava:
Povrch MIV bude omítnut dle navazujících konstrukcí
Doplňky:
Včetně všech kotevních, spojovacích a ostatních pomocných prvků dle dodavatele.

TEPELNÁ PROPUSTNOST: $U_{w,max}$ = 0,15 W/m²K

ROZMĚRY: viz. schéma, podrobné a detailní řešení a znázornění MIV - viz detail 402

1.NP	2.NP	3.NP	4.NP
	1	1	1
CELKEM: 3 ks			

POZNÁMKA:
Součástí dodávky budou veškeré kotevní prvky, ukončovací prvky, napojovací prvky na konstrukci.
Kotvící prvky budou v provedení žárového pozinkování (min. tl. 230μm), kotvy do zdiva v provedení nerez.

UPOZORNĚNÍ:
Před započetím výroby je nutno předložit výrobní dokumentaci k odsouhlasení.
Všechny rozměry ověřit na stavbě!!!

7.13

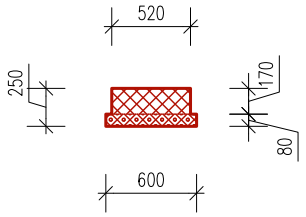

Popis:
Meziokenní izolační výplň (MIV)
Meziokenní izolační výplň tvořená z voděodolných desek s ozubem
Prostor mezi deskami vyplnění TI z PUR/PIR + překrytí deskou EPS
Provedení v prosklených stěnách jako meziokenní prvky

Povrchová úprava:
Povrch MIV bude omítnut dle navazujících konstrukcí
Doplňky:
Včetně všech kotevních, spojovacích a ostatních pomocných prvků dle dodavatele.

TEPELNÁ PROPUSTNOST: $U_{w,max}$ = 0,15 W/m²K

ROZMĚRY: viz. schéma, podrobné a detailní řešení a znázornění MIV - viz detail 402

1.NP	2.NP	3.NP	4.NP
5	10	8	4
CELKEM: 27 ks			

POZNÁMKA:
Součástí dodávky budou veškeré kotevní prvky, ukončovací prvky, napojovací prvky na konstrukci.
Kotvící prvky budou v provedení žárového pozinkování (min. tl. 230μm), kotvy do zdiva v provedení nerez.

UPOZORNĚNÍ:
Před započetím výroby je nutno předložit výrobní dokumentaci k odsouhlasení.
Všechny rozměry ověřit na stavbě!!!

SNIŽOVÁNÍ SPOTŘEBY ENERGIE - ŠKOLSKÝ OBJEKT CHABAŘOVICKÁ Chabařovická 4/1125, Praha 8		TABULKY VÝPLNÍ OTVORŮ "O" + "D"	
OZN.	SCHEMA PRVKU ROZMĚR [mm]	POPIS PRVKU	POČET PRVKŮ
7.14	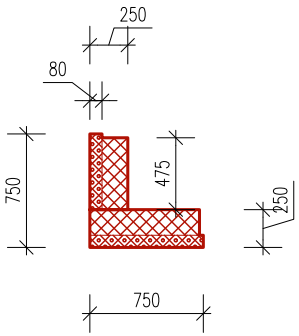	**Popis:** Meziokenní izolační výplň (MIV) Meziokenní izolační výplň tvořená z voděodolných desek s ozubem Prostor mezi deskami vyplnění TI z PUR/PIR + překrytí deskou EPS Provedení v prosklených stěnách jako meziokenní prvky **Povrchová úprava:** Povrch MIV bude omítnut dle navazujících konstrukcí **Doplňky:** Včetně všech kotevních, spojovacích a ostatních pomocných prvků dle dodavatele. TEPELNÁ PROPUSTNOST: $U_{w,max}$ = 0,15 W/m²K **ROZMĚRY:** viz. schéma, podrobné a detailní řešení a znázornění MIV - viz detail 402	1.NP: 1 2.NP: 2 3.NP: 2 4.NP: 2 CELKEM: 7 ks **POZNÁMKA:** Součástí dodávky budou veškeré kotevní prvky, ukončovací prvky, napojovací prvky na konstrukci. Kotvící prvky budou v provedení žárového pozinkování (min. tl. 230μm), kotvy do zdiva v provedení nerez. **UPOZORNĚNÍ:** Před započetím výroby je nutno předložit výrobní dokumentaci k odsouhlasení. Všechny rozměry ověřit na stavbě!!!
7.15	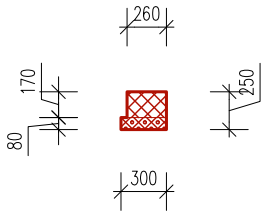	**Popis:** Meziokenní izolační výplň (MIV) Meziokenní izolační výplň tvořená z voděodolných desek s ozubem Prostor mezi deskami vyplnění TI z PUR/PIR + překrytí deskou EPS Provedení v prosklených stěnách jako meziokenní prvky **Povrchová úprava:** Povrch MIV bude omítnut dle navazujících konstrukcí **Doplňky:** Včetně všech kotevních, spojovacích a ostatních pomocných prvků dle dodavatele. TEPELNÁ PROPUSTNOST: $U_{w,max}$ = 0,15 W/m²K **ROZMĚRY:** viz. schéma, podrobné a detailní řešení a znázornění MIV - viz detail 402	1.NP: 3 2.NP: 3.NP: 4.NP: CELKEM: 3 ks **POZNÁMKA:** Součástí dodávky budou veškeré kotevní prvky, ukončovací prvky, napojovací prvky na konstrukci. Kotvící prvky budou v provedení žárového pozinkování (min. tl. 230μm), kotvy do zdiva v provedení nerez. **UPOZORNĚNÍ:** Před započetím výroby je nutno předložit výrobní dokumentaci k odsouhlasení. Všechny rozměry ověřit na stavbě!!!
7.16	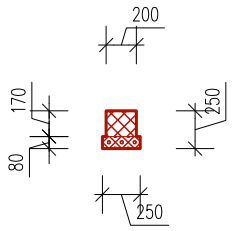	**Popis:** Meziokenní izolační výplň (MIV) Meziokenní izolační výplň tvořená z voděodolných desek s ozubem Prostor mezi deskami vyplnění TI z PUR/PIR + překrytí deskou EPS Provedení v prosklených stěnách jako meziokenní prvky **Povrchová úprava:** Povrch MIV bude omítnut dle navazujících konstrukcí **Doplňky:** Včetně všech kotevních, spojovacích a ostatních pomocných prvků dle dodavatele. TEPELNÁ PROPUSTNOST: $U_{w,max}$ = 0,15 W/m²K **ROZMĚRY:** viz. schéma, podrobné a detailní řešení a znázornění MIV - viz detail 402	1.NP: 2.NP: 1 3.NP: 1 4.NP: 2 CELKEM: 4 ks **POZNÁMKA:** Součástí dodávky budou veškeré kotevní prvky, ukončovací prvky, napojovací prvky na konstrukci. Kotvící prvky budou v provedení žárového pozinkování (min. tl. 230μm), kotvy do zdiva v provedení nerez. **UPOZORNĚNÍ:** Před započetím výroby je nutno předložit výrobní dokumentaci k odsouhlasení. Všechny rozměry ověřit na stavbě!!!

SNIŽOVÁNÍ SPOTŘEBY ENERGIE - ŠKOLSKÝ OBJEKT CHABAŘOVICKÁ
Chabařovická 4/1125, Praha 8

TABULKY VÝPLNÍ OTVORŮ "O" + "D"

OZN.	SCHEMA PRVKU ROZMĚR [mm]	POPIS PRVKU	POČET

8.1

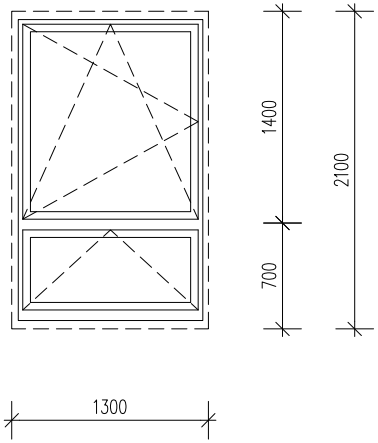

Popis: <u>okno jednokřídlé otevíravé a sklápěcí s podsvětlíkem, se systémem mikroventilace</u>
Plastový okenní systém (srovnávací standard Vekra Komfort Evo)
Rám: 6-ti komorový se stavební hloubkou 82 mm
Zasklení: izolační trojsklo s inertním plynem (argon) a s teplým plastovým rámečkem
zasklení čiré, navrženo na střední úrovně ochrany, sklo s jednostrannou bezpečnostní fólií
Povrchová úprava: vnější část rámu okna i křídlo včetně doplňků - barva bílá (plast) RAL 9016
vnitřní část rámu okna i křídlo včetně doplňků - barva bílá (plast) RAL 9016
Kování: seřiditelné systémové celoobvodové kování s omezovačem sklápění v odstínu titan, přidaná ochrana každého rohu křídla, vhodný rozestup bezpečnostních západek (5-ti bodový zámek),
klička odjímatelná v odstínu dle barvy rámu okna - barva bílá
Doplňky: vnitřní parapet - dřevěný z MDF desky, odstín sladěn s barevností rámů, lakovaný, s nosem (děrovaný v místě OT)
vnější parapet - lakovaný pozinkovaný plech tl. 0,5 mm s tmavošedou barvou
včetně všech kotevních, spojovacích a ostatních pomocných prvků, barva dle okenních rámů
součástí oken budou vnitřní horizontální žaluzie s horním nosičem, ovládané řetízkem, AL lamely šíře 16 mm

TEPELNÁ PROPUSTNOST:	$U_{w,max}$ = 0,9 W/m²K (okna), $U_{d,max}$ = 1,2 W/m²K (dveře)
AKUSTICKÝ ÚTLUM:	$R_{w'min}$ = 34 dB (se zasklením 4-16Ar-4-16Ar-33.2)
POŽÁRNÍ ODOLNOST:	-
BEZPEČNOSTNÍ OPATŘENÍ:	Jednostranná bezpečnostní fólie
SKLADEBNÝ ROZMĚR:	1300 / 2100 mm (viz schéma)

1.NP	2.NP	3.NP	4.NP
1	1	1	1
CELKEM: 4 ks			

POHLED Z VNĚJŠÍ STRANY !!!

Součástí dodávky budou veškeré kotevní prvky, ukončovací prvky, napojovací prvky na konstrukci, parotěsné napojení na konstrukci a zatěsnění. Kotvící prvky budou v provedení žárového pozinkování (min. tl. 230μm), kotvy do betonu v provedení nerez. Tloušťka skleněných tabulí zasklení oken bude určena dodavatelem.

UPOZORNĚNÍ : PŘED ZAPOČETÍM VÝROBY JE NUTNO PŘEDLOŽIT VÝROBNÍ DOKUMENTACI K ODSOUHLASENÍ. VŠECHNY ROZMĚRY OVĚŘIT NA STAVBĚ. KÓTY VE SCHÉMATU PŘEDSTAVUJÍ SKLADEBNÝ ROZMĚR OKNA .

8.2

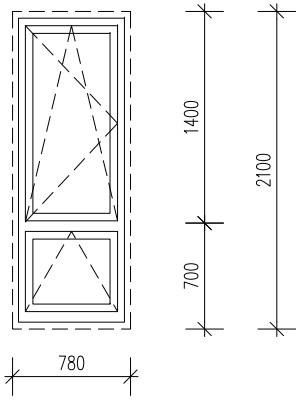

Popis: <u>okno jednokřídlé otevíravé a sklápěcí s podsvětlíkem, se systémem mikroventilace</u>
Plastový okenní systém (srovnávací standard Vekra Komfort Evo)
Rám: 6-ti komorový se stavební hloubkou 82 mm
Zasklení: izolační trojsklo s inertním plynem (argon) a s teplým plastovým rámečkem
zasklení čiré, navrženo na střední úrovně ochrany, sklo s jednostrannou bezpečnostní fólií
Povrchová úprava: vnější část rámu okna i křídlo včetně doplňků - barva bílá (plast) RAL 9016
vnitřní část rámu okna i křídlo včetně doplňků - barva bílá (plast) RAL 9016
Kování: seřiditelné systémové celoobvodové kování s omezovačem sklápění v odstínu titan, přidaná ochrana každého rohu křídla, vhodný rozestup bezpečnostních západek (5-ti bodový zámek),
klička odjímatelná v odstínu dle barvy rámu okna - barva bílá
Doplňky: vnitřní parapet - dřevěný z MDF desky, odstín sladěn s barevností rámů, lakovaný, s nosem (děrovaný v místě OT)
vnější parapet - lakovaný pozinkovaný plech tl. 0,5 mm s tmavošedou barvou
včetně všech kotevních, spojovacích a ostatních pomocných prvků, barva dle okenních rámů
součástí oken budou vnitřní horizontální žaluzie s horním nosičem, ovládané řetízkem, AL lamely šíře 16 mm

TEPELNÁ PROPUSTNOST:	$U_{w,max}$ = 0,9 W/m²K (okna), $U_{d,max}$ = 1,2 W/m²K (dveře)
AKUSTICKÝ ÚTLUM:	$R_{w'min}$ = 34 dB (se zasklením 4-16Ar-4-16Ar-33.2)
POŽÁRNÍ ODOLNOST:	-
BEZPEČNOSTNÍ OPATŘENÍ:	Jednostranná bezpečnostní fólie
SKLADEBNÝ ROZMĚR:	780 / 2100 mm (viz schéma)

POČET

1.NP	2.NP	3.NP	4.NP
1			
CELKEM: 1 ks			

POHLED Z VNĚJŠÍ STRANY !!!

Součástí dodávky budou veškeré kotevní prvky, ukončovací prvky, napojovací prvky na konstrukci, parotěsné napojení na konstrukci a zatěsnění. Kotvící prvky budou v provedení žárového pozinkování (min. tl. 230μm), kotvy do betonu v provedení nerez. Tloušťka skleněných tabulí zasklení oken bude určena dodavatelem.

UPOZORNĚNÍ : PŘED ZAPOČETÍM VÝROBY JE NUTNO PŘEDLOŽIT VÝROBNÍ DOKUMENTACI K ODSOUHLASENÍ. VŠECHNY ROZMĚRY OVĚŘIT NA STAVBĚ. KÓTY VE SCHÉMATU PŘEDSTAVUJÍ SKLADEBNÝ ROZMĚR OKNA .

SNIŽOVÁNÍ SPOTŘEBY ENERGIE -
ŠKOLSKÝ OBJEKT CHABAŘOVICKÁ
Chabařovická 4/1125, Praha 8

TABULKY VÝPLNÍ OTVORŮ "O" + "D"

OZN.	SCHEMA PRVKU ROZMĚR [mm]	POPIS PRVKU	POČET

8.3

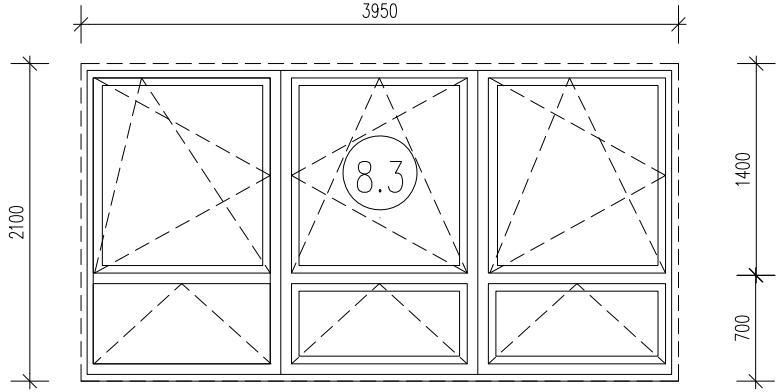

Popis: okenní sestava - okna otevíravá a sklápěcí s podsvětlíkem, se systémem mikroventilace
Plastový okenní systém (srovnávací standard Vekra Komfort Evo)

Rám: 6-ti komorový se stavební hloubkou 82 mm

Zasklení: izolační trojsklo s inertním plynem (argon) a s teplým plastovým rámečkem
zasklení čiré, navrženo na střední úrovně ochrany, sklo s jednostrannou bezpečnostní fólií

Povrchová úprava: vnější část rámu okna i křídlo včetně doplňků - barva bílá (plast) RAL 9016
vnitřní část rámu okna i křídlo včetně doplňků - barva bílá (plast) RAL 9016

Kování: seřiditelné systémové celoobvodové kování s omezovačem sklápění v odstínu titan, přidaná ochrana každého rohu křídla, vhodný rozestup bezpečnostních západek (5-ti bodový zámek),
klička odjímatelná v odstínu dle barvy rámu okna - barva bílá

Doplňky: vnitřní parapet - dřevěný z MDF desky, odstín sladěn s barevností rámů, lakovaný, s nosem (děrovaný v místě OT)
vnější parapet - lakovaný pozinkovaný plech tl. 0,5 mm s tmavošedou barvou
včetně všech kotevních, spojovacích a ostatních pomocných prvků, barva dle okenních rámů
součástí oken budou vnitřní horizontální žaluzie s horním nosičem, ovládané řetízkem, AL lamely šíře 16 mm

TEPELNÁ PROPUSTNOST:	$U_{w,max}$ = 0,9 W/m²K (okna), $U_{d,max}$ = 1,2 W/m²K (dveře)
AKUSTICKÝ ÚTLUM:	$R_{w'min}$ = 34 dB (se zasklením 4-16Ar-4-16Ar-33.2)
POŽÁRNÍ ODOLNOST:	-
BEZPEČNOSTNÍ OPATŘENÍ:	Jednostranná bezpečnostní fólie
SKLADEBNÝ ROZMĚR:	3950 / 2100 mm (viz schéma)

POČET

1.NP	2.NP	3.NP	4.NP
	1	1	1

CELKEM: 3 ks

POHLED Z VNĚJŠÍ STRANY !!!

Součástí dodávky budou veškeré kotevní prvky, ukončovací prvky, napojovací prvky na konstrukci, parotěsné napojení na konstrukci a zatěsnění. Kotvící prvky budou v provedení žárového pozinkování (min. tl. 230μm), kotvy do betonu v provedení nerez. Tloušťka skleněných tabulí zasklení oken bude určena dodavatelem.

UPOZORNĚNÍ : PŘED ZAPOČETÍM VÝROBY JE NUTNO PŘEDLOŽIT VÝROBNÍ DOKUMENTACI K ODSOUHLASENÍ. VŠECHNY ROZMĚRY OVĚŘIT NA STAVBĚ. KÓTY VE SCHÉMATU PŘEDSTAVUJÍ SKLADEBNÝ ROZMĚR OKNA .

SNIŽOVÁNÍ SPOTŘEBY ENERGIE - ŠKOLSKÝ OBJEKT CHABAŘOVICKÁ Chabařovická 4/1125, Praha 8	TABULKY VÝPLNÍ OTVORŮ "O" + "D"	

OZN.	SCHEMA PRVKU ROZMĚR [mm]	POPIS PRVKU	POČET

8.4

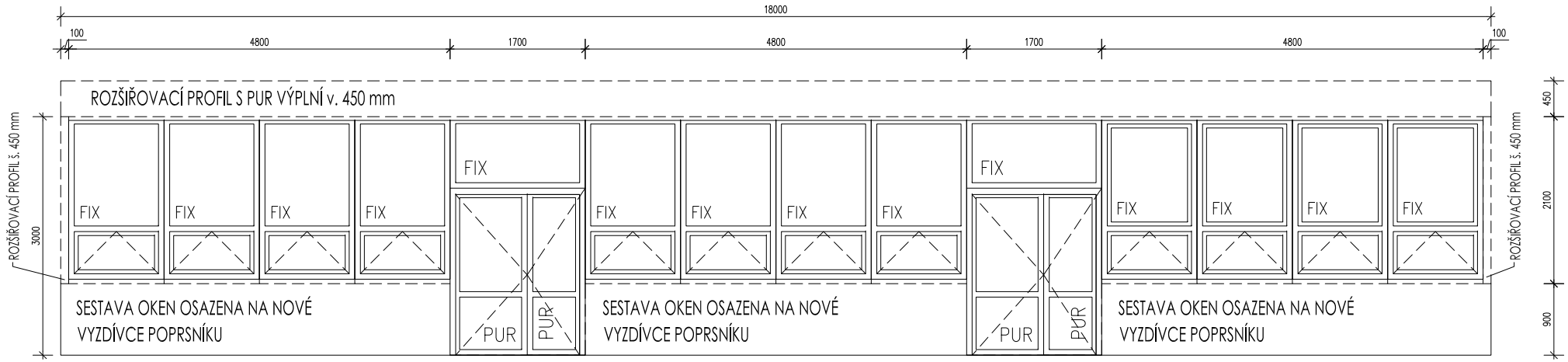

Popls: okenní sestava - okna sklápěcí, se systémem mikroventilace + dveře dvoukřídlé, prosklené s nadsvětlíkem
Hliníkový okenní a dveřní systém (srovnávací standard Vekra Futura exclusive)
Rám: Systémový AL rám
Zasklení: izolační trojsklo s inertním plynem (argon) a s teplým plastovým rámečkem
zasklení čiré, navrženo na střední úrovně ochrany, sklo s jednostrannou bezpečnostní fólií
Povrchová úprava: vnější část rámu okna i křídlo včetně doplňků - barva bílá RAL 9016
vnitřní část rámu okna i křídlo včetně doplňků - barva bílá RAL 9016
Kování: seřiditelné systémové celoobvodové kování s omezovačem sklápění v odstínu titan, přidaná ochrana každého rohu křídla, vhodný rozestup bezpečnostních západek (5-ti bodový zámek), klička v odstínu rámu
u dveří: tříbodová kotevní lišta s háky, klika v odstínu rámu
Zámek: bezpečnostní vložkový zámek - rozvorový
Práh: systémová prahová lišta
Doplňky: vnitřní parapet - dřevěný z MDF desky, odstín sladěn s barevností rámů, lakovaný, s nosem (děrovaný v místě otopných těles)
vnější parapet - lakovaný pozinkovaný plech tl. 0,5 mm s tmavošedou barvou
včetně všech kotevních, spojovacích a ostatních pomocných prvků, barva dle okenních rámů
součástí oken budou vnitřní horizontální žaluzie s horním nosičem, ovládané řetízkem, AL lamely šíře 16 mm

Poznámka: Požární odolnost dveří, požadované doplňky dveří (samozavírače, panikové kliky, apod.) bude provedeno v souladu s požadavky Požárně bezpečnostního řešení, které je součástí stavby.
V případě požadavku osazení výplně otvoru mimo požadavky PBŘ bude dodatečně řešeno po dohodě s nájemcem.

TEPELNÁ PROPUSTNOST:	$U_{w,max}$ = 0,9 W/m²K (okna), $U_{d,max}$ = 1,2 W/m²K (dveře)
AKUSTICKÝ ÚTLUM:	$R_{w'min}$ = 34 dB (se zasklením 4-16Ar-4-16Ar-33.2)
POŽÁRNÍ ODOLNOST:	-
BEZPEČNOSTNÍ OPATŘENÍ:	Jednostranná bezpečnostní fólie
SKLADEBNÝ ROZMĚR:	18000 / 3000 mm (viz schéma)

POČET

1.NP	2.NP	3.NP	4.NP
1			

CELKEM: 1 ks

POHLED Z VNĚJŠÍ STRANY !!!

Součástí dodávky budou veškeré kotevní prvky, ukončovací prvky, napojovací prvky na konstrukci, parotěsné napojení na konstrukci a zatěsnění. Kotvící prvky budou v provedení žárového pozinkování (min. tl. 230μm), kotvy do betonu v provedení nerez. Tloušťka skleněných tabulí zasklení oken bude určena dodavatelem.

UPOZORNĚNÍ : PŘED ZAPOČETÍM VÝROBY JE NUTNO PŘEDLOŽIT VÝROBNÍ DOKUMENTACI K ODSOUHLASENÍ. VŠECHNY ROZMĚRY OVĚŘIT NA STAVBĚ. KÓTY VE SCHÉMATU PŘEDSTAVUJÍ SKLADEBNÝ ROZMĚR PRVKU .

SNIŽOVÁNÍ SPOTŘEBY ENERGIE - ŠKOLSKÝ OBJEKT CHABAŘOVICKÁ
Chabařovická 4/1125, Praha 8

TABULKY VÝPLNÍ OTVORŮ "O" + "D"

OZN.	SCHEMA PRVKU ROZMĚR [mm]	POPIS PRVKU	POČET PRVKŮ

8.5

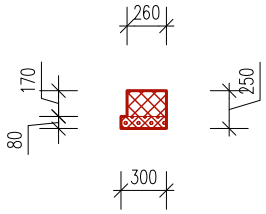

Popis:
Meziokenní izolační výplň (MIV)
Meziokenní izolační výplň tvořená z voděodolných desek s ozubem
Prostor mezi deskami vyplnění TI z PUR/PIR + překrytí deskou EPS
Provedení v prosklených stěnách jako meziokenní prvky

Povrchová úprava:
Povrch MIV bude omítnut dle navazujících konstrukcí
Doplňky:
Včetně všech kotevních, spojovacích a ostatních pomocných prvků dle dodavatele.

TEPELNÁ PROPUSTNOST: $U_{w,max}$ = 0,15 W/m²K

ROZMĚRY: viz. schéma, podrobné a detailní řešení a znázornění MIV - viz detail 402

1.NP	2.NP	3.NP	4.NP
2			
CELKEM: 2 ks			

POZNÁMKA:
Součástí dodávky budou veškeré kotevní prvky, ukončovací prvky, napojovací prvky na konstrukci.
Kotvící prvky budou v provedení žárového pozinkování (min. tl. 230μm), kotvy do zdiva v provedení nerez.

UPOZORNĚNÍ:
Před započetím výroby je nutno předložit výrobní dokumentaci k odsouhlasení.
Všechny rozměry ověřit na stavbě!!!

8.6

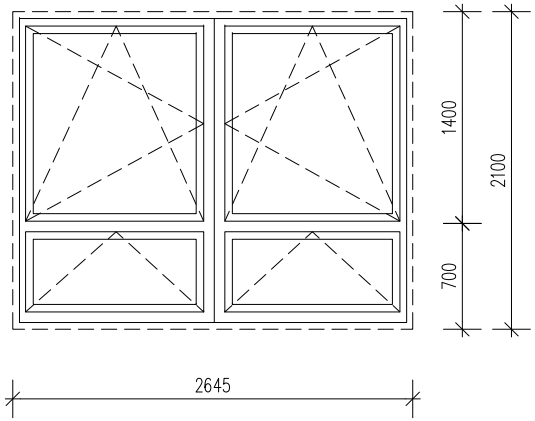

Popls: okno dvoukřídlé otevíravé a sklápěcí s podsvětlíkem, se systémem mikroventilace
Plastový okenní systém (srovnávací standard Vekra Komfort Evo)
Rám: 6-ti komorový se stavební hloubkou 82 mm
Zasklení: izolační trojsklo s inertním plynem (argon) a s teplým plastovým rámečkem
zasklení čiré, navrženo na střední úrovně ochrany, sklo s jednostrannou bezpečnostní fólií
Povrchová úprava: vnější část rámu okna i křídlo včetně doplňků - barva bílá (plast)
vnitřní část rámu okna i křídlo včetně doplňků - barva bílá (plast)
Kování: seřiditelné systémové celoobvodové kování s omezovačem sklápění v odstínu titan, přidaná ochrana každého rohu křídla, vhodný rozestup bezpečnostních západek (5-ti bodový zámek),
klička odjímatelná v odstínu dle barvy rámu okna - barva bílá
Doplňky: vnitřní parapet - dřevěný z MDF desky, odstín sladěn s barevností rámů, lakovaný, s nosem (děrovaný v místě OT)
vnější parapet - lakovaný pozinkovaný plech tl. 0,5 mm s tmavošedou barvou
včetně všech kotevních, spojovacích a ostatních pomocných prvků, barva dle okenních rámů
součástí oken budou vnitřní horizontální žaluzie s horním nosičem, ovládané řetízkem, AL lamely šíře 16 mm

TEPELNÁ PROPUSTNOST: $U_{w,max}$ = 0,9 W/m²K (okna), $U_{d,max}$ = 1,2 W/m²K (dveře)
AKUSTICKÝ ÚTLUM: $R_{w'min}$ = 34 dB (se zasklením 4-16Ar-4-16Ar-33.2)
POŽÁRNÍ ODOLNOST: -
BEZPEČNOSTNÍ OPATŘENÍ: Jednostranná bezpečnostní fólie
SKLADEBNÝ ROZMĚR: 2625 / 2100 mm (viz schéma)

1.NP	2.NP	3.NP	4.NP
8	22	22	26
CELKEM: 78 ks			

POZNÁMKA:
Součástí dodávky budou veškeré kotevní prvky, ukončovací prvky, napojovací prvky na konstrukci.
Kotvící prvky budou v provedení žárového pozinkování (min. tl. 230μm), kotvy do zdiva v provedení nerez.

UPOZORNĚNÍ:
Před započetím výroby je nutno předložit výrobní dokumentaci k odsouhlasení.
Všechny rozměry ověřit na stavbě!!!

SNIŽOVÁNÍ SPOTŘEBY ENERGIE - ŠKOLSKÝ OBJEKT CHABAŘOVICKÁ
Chabařovická 4/1125, Praha 8

TABULKY VÝPLNÍ OTVORŮ "O" + "D"

OZN.	SCHEMA PRVKU ROZMĚR [mm]	POPIS PRVKU	POČET

8.7

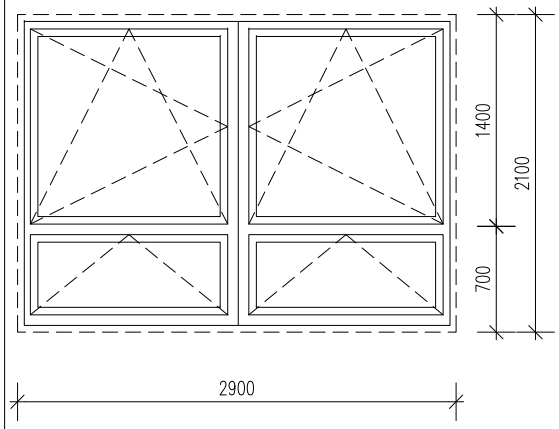

Popis: okno dvoukřídlé otevíravé a sklápěcí s podsvětlíkem, se systémem mikroventilace
Plastový okenní systém (srovnávací standard Vekra Komfort Evo)
Rám: 6-ti komorový se stavební hloubkou 82 mm
Zasklení: izolační trojsklo s inertním plynem (argon) a s teplým plastovým rámečkem
zasklení čiré, navrženo na střední úrovně ochrany, sklo s jednostrannou bezpečnostní fólií
Povrchová úprava: vnější část rámu okna i křídlo včetně doplňků - barva bílá (plast) RAL 9016
vnitřní část rámu okna i křídlo včetně doplňků - barva bílá (plast) RAL 9016
Kování: seřiditelné systémové celoobvodové kování s omezovačem sklápění v odstínu titan, přidaná ochrana každého rohu křídla, vhodný rozestup bezpečnostních západek (5-ti bodový zámek),
klička odjímatelná v odstínu dle barvy rámu okna - barva bílá
Doplňky: vnitřní parapet - dřevěný z MDF desky, odstín sladěn s barevností rámů, lakovaný, s nosem (děrovaný v místě OT)
vnější parapet - lakovaný pozinkovaný plech tl. 0,5 mm s tmavošedou barvou
včetně všech kotevních, spojovacích a ostatních pomocných prvků, barva dle okenních rámů
součástí oken budou vnitřní horizontální žaluzie s horním nosičem, ovládané řetízkem, AL lamely šíře 16 mm

TEPELNÁ PROPUSTNOST:	$U_{w,max}$ = 0,9 W/m²K (okna), $U_{d,max}$ = 1,2 W/m²K (dveře)
AKUSTICKÝ ÚTLUM:	$R_{w'min}$ = 34 dB (se zasklením 4-16Ar-4-16Ar-33.2)
POŽÁRNÍ ODOLNOST:	-
BEZPEČNOSTNÍ OPATŘENÍ:	Jednostranná bezpečnostní fólie
SKLADEBNÝ ROZMĚR:	2900 / 2100 mm (viz schéma)

1.NP	2.NP	3.NP	4.NP
1	1	1	1
CELKEM: 4 ks			

POHLED Z VNĚJŠÍ STRANY !!!

Součástí dodávky budou veškeré kotevní prvky, ukončovací prvky, napojovací prvky na konstrukci, parotěsné napojení na konstrukci a zatěsnění. Kotvící prvky budou v provedení žárového pozinkování (min. tl. 230μm), kotvy do betonu v provedení nerez. Tloušťka skleněných tabulí zasklení oken bude určena dodavatelem.

UPOZORNĚNÍ : PŘED ZAPOČETÍM VÝROBY JE NUTNO PŘEDLOŽIT VÝROBNÍ DOKUMENTACI K ODSOUHLASENÍ. VŠECHNY ROZMĚRY OVĚŘIT NA STAVBĚ. KÓTY VE SCHÉMATU PŘEDSTAVUJÍ SKLADEBNÝ ROZMĚR OKNA .

8.8

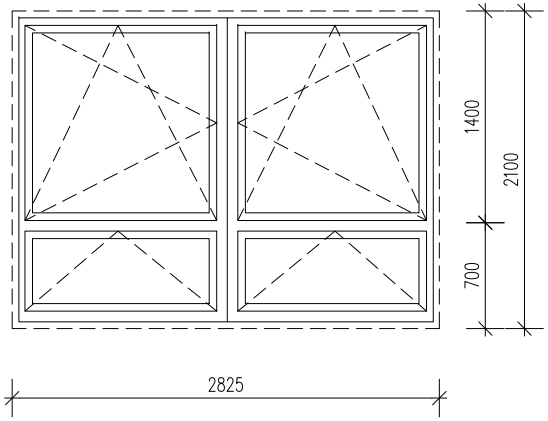

Popis: okno dvoukřídlé otevíravé a sklápěcí s podsvětlíkem, se systémem mikroventilace
Plastový okenní systém (srovnávací standard Vekra Komfort Evo)
Rám: 6-ti komorový se stavební hloubkou 82 mm
Zasklení: izolační trojsklo s inertním plynem (argon) a s teplým plastovým rámečkem
zasklení čiré, navrženo na střední úrovně ochrany, sklo s jednostrannou bezpečnostní fólií
Povrchová úprava: vnější část rámu okna i křídlo včetně doplňků - barva bílá (plast) RAL 9016
vnitřní část rámu okna i křídlo včetně doplňků - barva bílá (plast) RAL 9016
Kování: seřiditelné systémové celoobvodové kování s omezovačem sklápění v odstínu titan, přidaná ochrana každého rohu křídla, vhodný rozestup bezpečnostních západek (5-ti bodový zámek),
klička odjímatelná v odstínu dle barvy rámu okna - barva bílá
Doplňky: vnitřní parapet - dřevěný z MDF desky, odstín sladěn s barevností rámů, lakovaný, s nosem (děrovaný v místě OT)
vnější parapet - lakovaný pozinkovaný plech tl. 0,5 mm s tmavošedou barvou
včetně všech kotevních, spojovacích a ostatních pomocných prvků, barva dle okenních rámů
součástí oken budou vnitřní horizontální žaluzie s horním nosičem, ovládané řetízkem, AL lamely šíře 16 mm

TEPELNÁ PROPUSTNOST:	$U_{w,max}$ = 0,9 W/m²K (okna), $U_{d,max}$ = 1,2 W/m²K (dveře)
AKUSTICKÝ ÚTLUM:	$R_{w'min}$ = 34 dB (se zasklením 4-16Ar-4-16Ar-33.2)
POŽÁRNÍ ODOLNOST:	-
BEZPEČNOSTNÍ OPATŘENÍ:	Jednostranná bezpečnostní fólie
SKLADEBNÝ ROZMĚR:	2825 / 2100 mm (viz schéma)

POČET

1.NP	2.NP	3.NP	4.NP
1	2	2	2
CELKEM: 7 ks			

POHLED Z VNĚJŠÍ STRANY !!!

Součástí dodávky budou veškeré kotevní prvky, ukončovací prvky, napojovací prvky na konstrukci, parotěsné napojení na konstrukci a zatěsnění. Kotvící prvky budou v provedení žárového pozinkování (min. tl. 230μm), kotvy do betonu v provedení nerez. Tloušťka skleněných tabulí zasklení oken bude určena dodavatelem.

UPOZORNĚNÍ : PŘED ZAPOČETÍM VÝROBY JE NUTNO PŘEDLOŽIT VÝROBNÍ DOKUMENTACI K ODSOUHLASENÍ. VŠECHNY ROZMĚRY OVĚŘIT NA STAVBĚ. KÓTY VE SCHÉMATU PŘEDSTAVUJÍ SKLADEBNÝ ROZMĚR OKNA .

SNIŽOVÁNÍ SPOTŘEBY ENERGIE - ŠKOLSKÝ OBJEKT CHABAŘOVICKÁ
Chabařovická 4/1125, Praha 8

TABULKY VÝPLNÍ OTVORŮ "O" + "D"

OZN.	SCHEMA PRVKU ROZMĚR [mm]	POPIS PRVKU	POČET

8.9

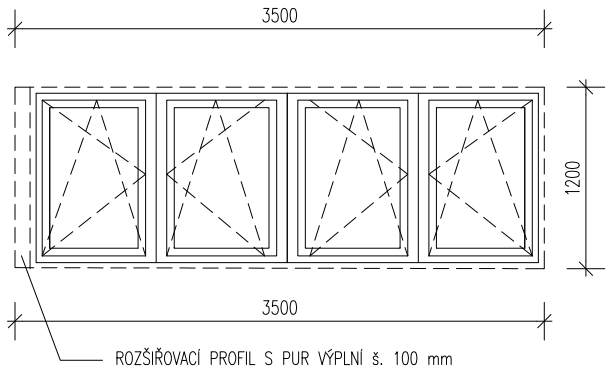

Popis: okno trojkřídlé otevíravé a sklápěcí, se systémem mikroventilace
Plastový okenní systém (srovnávací standard Vekra Komfort Evo)
Rám: 6-ti komorový se stavební hloubkou 82 mm
Zasklení: izolační trojsklo s inertním plynem (argon) a s teplým plastovým rámečkem
zasklení čiré, navrženo na střední úrovně ochrany, sklo s jednostrannou bezpečnostní fólií
Povrchová úprava: vnější část rámu okna i křídlo včetně doplňků - barva bílá (plast) RAL 9016
vnitřní část rámu okna i křídlo včetně doplňků - barva bílá (plast) RAL 9016
Kování: seřiditelné systémové celoobvodové kování s omezovačem sklápění v odstínu titan, přidaná ochrana každého rohu křídla, vhodný rozestup bezpečnostních západek (5-ti bodový zámek), klička odjímatelná v odstínu dle barvy rámu okna - barva bílá
Doplňky: vnitřní parapet - dřevěný z MDF desky, odstín sladěn s barevností rámů, lakovaný, s nosem (děrovaný v místě OT)
vnější parapet - lakovaný pozinkovaný plech tl. 0,5 mm s tmavošedou barvou
včetně všech kotevních, spojovacích a ostatních pomocných prvků, barva dle okenních rámů
součástí okna bude rozšiřovací profil š. 100 mm

TEPELNÁ PROPUSTNOST:	$U_{w,max}$ = 0,9 W/m²K (okna), $U_{d,max}$ = 1,2 W/m²K (dveře)
AKUSTICKÝ ÚTLUM:	$R_{w'min}$ = 34 dB (se zasklením 4-16Ar-4-16Ar-33.2)
POŽÁRNÍ ODOLNOST:	-
BEZPEČNOSTNÍ OPATŘENÍ:	Jednostranná bezpečnostní fólie
SKLADEBNÝ ROZMĚR:	3500 / 1200 mm (viz schéma)

1.NP	2.NP	3.NP	4.NP
1			
CELKEM: 1 ks			

POHLED Z VNĚJŠÍ STRANY !!!

Součástí dodávky budou veškeré kotevní prvky, ukončovací prvky, napojovací prvky na konstrukci, parotěsné napojení na konstrukci a zatěsnění. Kotvící prvky budou v provedení žárového pozinkování (min. tl. 230μm), kotvy do betonu v provedení nerez. Tloušťka skleněných tabulí zasklení oken bude určena dodavatelem.

UPOZORNĚNÍ : PŘED ZAPOČETÍM VÝROBY JE NUTNO PŘEDLOŽIT VÝROBNÍ DOKUMENTACI K ODSOUHLASENÍ. VŠECHNY ROZMĚRY OVĚŘIT NA STAVBĚ. KÓTY VE SCHÉMATU PŘEDSTAVUJÍ SKLADEBNÝ ROZMĚR OKNA .

8.10

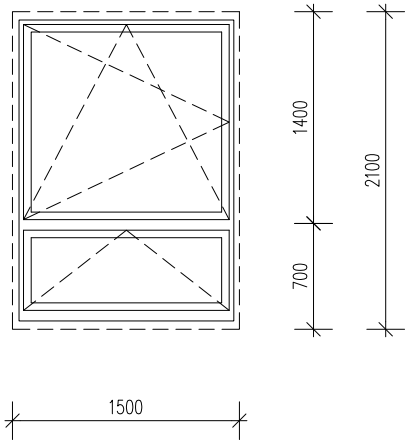

Popis: okno jednokřídlé otevíravé a sklápěcí s podsvětlíkem, se systémem mikroventilace
Plastový okenní systém (srovnávací standard Vekra Komfort Evo)
Rám: 6-ti komorový se stavební hloubkou 82 mm
Zasklení: izolační trojsklo s inertním plynem (argon) a s teplým plastovým rámečkem
zasklení čiré, navrženo na střední úrovně ochrany, sklo s jednostrannou bezpečnostní fólií
Povrchová úprava: vnější část rámu okna i křídlo včetně doplňků - barva bílá (plast) RAL 9016
vnitřní část rámu okna i křídlo včetně doplňků - barva bílá (plast) RAL 9016
Kování: seřiditelné systémové celoobvodové kování s omezovačem sklápění v odstínu titan, přidaná ochrana každého rohu křídla, vhodný rozestup bezpečnostních západek (5-ti bodový zámek), klička odjímatelná v odstínu dle barvy rámu okna - barva bílá
Doplňky: vnitřní parapet - dřevěný z MDF desky, odstín sladěn s barevností rámů, lakovaný, s nosem (děrovaný v místě OT)
vnější parapet - lakovaný pozinkovaný plech tl. 0,5 mm s tmavošedou barvou
včetně všech kotevních, spojovacích a ostatních pomocných prvků, barva dle okenních rámů
součástí oken budou vnitřní horizontální žaluzie s horním nosičem, ovládané řetízkem, AL lamely šíře 16 mm

TEPELNÁ PROPUSTNOST:	$U_{w,max}$ = 0,9 W/m²K (okna), $U_{d,max}$ = 1,2 W/m²K (dveře)
AKUSTICKÝ ÚTLUM:	$R_{w'min}$ = 34 dB (se zasklením 4-16Ar-4-16Ar-33.2)
POŽÁRNÍ ODOLNOST:	-
BEZPEČNOSTNÍ OPATŘENÍ:	Jednostranná bezpečnostní fólie
SKLADEBNÝ ROZMĚR:	1500 / 2100 mm (viz schéma)

POČET

1.NP	2.NP	3.NP	4.NP
1			
CELKEM: 1 ks			

POHLED Z VNĚJŠÍ STRANY !!!

Součástí dodávky budou veškeré kotevní prvky, ukončovací prvky, napojovací prvky na konstrukci, parotěsné napojení na konstrukci a zatěsnění. Kotvící prvky budou v provedení žárového pozinkování (min. tl. 230μm), kotvy do betonu v provedení nerez. Tloušťka skleněných tabulí zasklení oken bude určena dodavatelem.

UPOZORNĚNÍ : PŘED ZAPOČETÍM VÝROBY JE NUTNO PŘEDLOŽIT VÝROBNÍ DOKUMENTACI K ODSOUHLASENÍ. VŠECHNY ROZMĚRY OVĚŘIT NA STAVBĚ. KÓTY VE SCHÉMATU PŘEDSTAVUJÍ SKLADEBNÝ ROZMĚR OKNA .

SNIŽOVÁNÍ SPOTŘEBY ENERGIE - ŠKOLSKÝ OBJEKT CHABAŘOVICKÁ Chabařovická 4/1125, Praha 8		TABULKY VÝPLNÍ OTVORŮ "O" + "D"	
OZN.	SCHEMA PRVKU ROZMĚR [mm]	POPIS PRVKU	POČET PRVKŮ

8.12

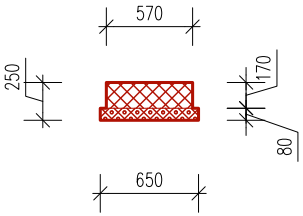

Popis:
Meziokenní izolační výplň (MIV)
Meziokenní izolační výplň tvořená z voděodolných desek s ozubem
Prostor mezi deskami vyplnění TI z PUR/PIR + překrytí deskou EPS
Provedení v prosklených stěnách jako meziokenní prvky

Povrchová úprava:
Povrch MIV bude omítnut dle navazujících konstrukcí
Doplňky:
Včetně všech kotevních, spojovacích a ostatních pomocných prvků dle dodavatele.

TEPELNÁ PROPUSTNOST: $U_{w,max}$ = 0,15 W/m²K

ROZMĚRY: viz. schéma, podrobné a detailní řešení a znázornění MIV - viz detail 402

1.NP	2.NP	3.NP	4.NP
	1	1	1
CELKEM: 3 ks			

POZNÁMKA:
Součástí dodávky budou veškeré kotevní prvky, ukončovací prvky, napojovací prvky na konstrukci.
Kotvící prvky budou v provedení žárového pozinkování (min. tl. 230μm), kotvy do zdiva v provedení nerez.

UPOZORNĚNÍ:
Před započetím výroby je nutno předložit výrobní dokumentaci k odsouhlasení.
Všechny rozměry ověřit na stavbě!!!

8.13

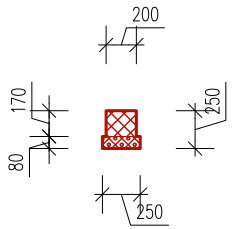

Popis:
Meziokenní izolační výplň (MIV)
Meziokenní izolační výplň tvořená z voděodolných desek s ozubem
Prostor mezi deskami vyplnění TI z PUR/PIR + překrytí deskou EPS
Provedení v prosklených stěnách jako meziokenní prvky

Povrchová úprava:
Povrch MIV bude omítnut dle navazujících konstrukcí
Doplňky:
Včetně všech kotevních, spojovacích a ostatních pomocných prvků dle dodavatele.

TEPELNÁ PROPUSTNOST: $U_{w,max}$ = 0,15 W/m²K

ROZMĚRY: viz. schéma, podrobné a detailní řešení a znázornění MIV - viz detail 402

1.NP	2.NP	3.NP	4.NP
4	12	12	14
CELKEM: 42 ks			

POZNÁMKA:
Součástí dodávky budou veškeré kotevní prvky, ukončovací prvky, napojovací prvky na konstrukci.
Kotvící prvky budou v provedení žárového pozinkování (min. tl. 230μm), kotvy do zdiva v provedení nerez.

UPOZORNĚNÍ:
Před započetím výroby je nutno předložit výrobní dokumentaci k odsouhlasení.
Všechny rozměry ověřit na stavbě!!!

8.14

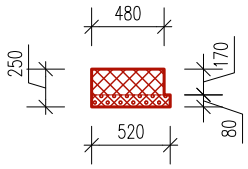

Popis:
Meziokenní izolační výplň (MIV)
Meziokenní izolační výplň tvořená z voděodolných desek s ozubem
Prostor mezi deskami vyplnění TI z PUR/PIR + překrytí deskou EPS
Provedení v prosklených stěnách jako meziokenní prvky

Povrchová úprava:
Povrch MIV bude omítnut dle navazujících konstrukcí
Doplňky:
Včetně všech kotevních, spojovacích a ostatních pomocných prvků dle dodavatele.

TEPELNÁ PROPUSTNOST: $U_{w,max}$ = 0,15 W/m²K

ROZMĚRY: viz. schéma, podrobné a detailní řešení a znázornění MIV - viz detail 402

1.NP	2.NP	3.NP	4.NP
	2	2	2
CELKEM: 6 ks			

POZNÁMKA:
Součástí dodávky budou veškeré kotevní prvky, ukončovací prvky, napojovací prvky na konstrukci.
Kotvící prvky budou v provedení žárového pozinkování (min. tl. 230μm), kotvy do zdiva v provedení nerez.

UPOZORNĚNÍ:
Před započetím výroby je nutno předložit výrobní dokumentaci k odsouhlasení.
Všechny rozměry ověřit na stavbě!!!

SNIŽOVÁNÍ SPOTŘEBY ENERGIE - ŠKOLSKÝ OBJEKT CHABAŘOVICKÁ Chabařovická 4/1125, Praha 8		TABULKY VÝPLNÍ OTVORŮ "O" + "D"	
OZN.	SCHEMA PRVKU ROZMĚR [mm]	POPIS PRVKU	POČET PRVKŮ

8.15

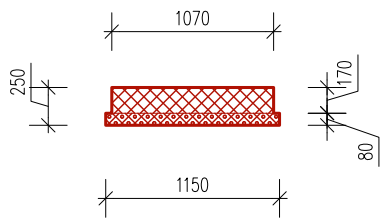

Popis:
Meziokenní izolační výplň (MIV)
Meziokenní izolační výplň tvořená z voděodolných desek s ozubem
Prostor mezi deskami vyplnění TI z PUR/PIR + překrytí deskou EPS
Provedení v prosklených stěnách jako meziokenní prvky

Povrchová úprava:
Povrch MIV bude omítnut dle navazujících konstrukcí
Doplňky:
Včetně všech kotevních, spojovacích a ostatních pomocných prvků dle dodavatele.

TEPELNÁ PROPUSTNOST: $U_{w,max}$ = 0,15 W/m²K

ROZMĚRY: viz. schéma, podrobné a detailní řešení a znázornění MIV - viz detail 402

1.NP	2.NP	3.NP	4.NP
	1	1	1
CELKEM: 3 ks			

POZNÁMKA:
Součástí dodávky budou veškeré kotevní prvky, ukončovací prvky, napojovací prvky na konstrukci.
Kotvící prvky budou v provedení žárového pozinkování (min. tl. 230μm), kotvy do zdiva v provedení nerez.

UPOZORNĚNÍ:
Před započetím výroby je nutno předložit výrobní dokumentaci k odsouhlasení.
Všechny rozměry ověřit na stavbě!!!

8.16

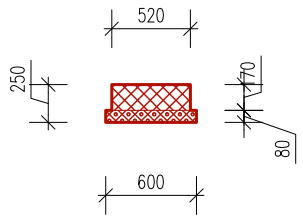

Popis:
Meziokenní izolační výplň (MIV)
Meziokenní izolační výplň tvořená z voděodolných desek s ozubem
Prostor mezi deskami vyplnění TI z PUR/PIR + překrytí deskou EPS
Provedení v prosklených stěnách jako meziokenní prvky

Povrchová úprava:
Povrch MIV bude omítnut dle navazujících konstrukcí
Doplňky:
Včetně všech kotevních, spojovacích a ostatních pomocných prvků dle dodavatele.

TEPELNÁ PROPUSTNOST: $U_{w,max}$ = 0,15 W/m²K

ROZMĚRY: viz. schéma, podrobné a detailní řešení a znázornění MIV - viz detail 402

1.NP	2.NP	3.NP	4.NP
2	11	11	12
CELKEM: 36 ks			

POZNÁMKA:
Součástí dodávky budou veškeré kotevní prvky, ukončovací prvky, napojovací prvky na konstrukci.
Kotvící prvky budou v provedení žárového pozinkování (min. tl. 230μm), kotvy do zdiva v provedení nerez.

UPOZORNĚNÍ:
Před započetím výroby je nutno předložit výrobní dokumentaci k odsouhlasení.
Všechny rozměry ověřit na stavbě!!!

8.17

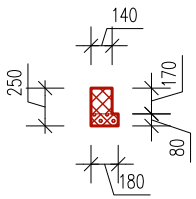

Popis:
Meziokenní izolační výplň (MIV)
Meziokenní izolační výplň tvořená z voděodolných desek s ozubem
Prostor mezi deskami vyplnění TI z PUR/PIR + překrytí deskou EPS
Provedení v prosklených stěnách jako meziokenní prvky

Povrchová úprava:
Povrch MIV bude omítnut dle navazujících konstrukcí
Doplňky:
Včetně všech kotevních, spojovacích a ostatních pomocných prvků dle dodavatele.

TEPELNÁ PROPUSTNOST: $U_{w,max}$ = 0,15 W/m²K

ROZMĚRY: viz. schéma, podrobné a detailní řešení a znázornění MIV - viz detail 402

1.NP	2.NP	3.NP	4.NP
	1	1	
CELKEM: 7 ks			

POZNÁMKA:
Součástí dodávky budou veškeré kotevní prvky, ukončovací prvky, napojovací prvky na konstrukci.
Kotvící prvky budou v provedení žárového pozinkování (min. tl. 230μm), kotvy do zdiva v provedení nerez.

UPOZORNĚNÍ:
Před započetím výroby je nutno předložit výrobní dokumentaci k odsouhlasení.
Všechny rozměry ověřit na stavbě!!!

SNIŽOVÁNÍ SPOTŘEBY ENERGIE - ŠKOLSKÝ OBJEKT CHABAŘOVICKÁ Chabařovická 4/1125, Praha 8	TABULKY VÝPLNÍ OTVORŮ "O" + "D"		
OZN.	SCHEMA PRVKU ROZMĚR [mm]	POPIS PRVKU	POČET PRVKŮ

8.18

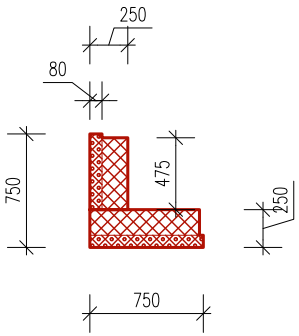

Popis:
Meziokenní izolační výplň (MIV)
Meziokenní izolační výplň tvořená z voděodolných desek s ozubem
Prostor mezi deskami vyplnění TI z PUR/PIR + překrytí deskou EPS
Provedení v prosklených stěnách jako meziokenní prvky

Povrchová úprava:
Povrch MIV bude omítnut dle navazujících konstrukcí
Doplňky:
Včetně všech kotevních, spojovacích a ostatních pomocných prvků dle dodavatele.

TEPELNÁ PROPUSTNOST: $U_{w,max}$ = 0,15 W/m²K

ROZMĚRY: viz. schéma, podrobné a detailní řešení a znázornění MIV - viz detail 402

1.NP	2.NP	3.NP	4.NP
	1	1	2
CELKEM: 4 ks			

POZNÁMKA:
Součástí dodávky budou veškeré kotevní prvky, ukončovací prvky, napojovací prvky na konstrukci.
Kotvící prvky budou v provedení žárového pozinkování (min. tl. 230μm), kotvy do zdiva v provedení nerez.

UPOZORNĚNÍ:
Před započetím výroby je nutno předložit výrobní dokumentaci k odsouhlasení.
Všechny rozměry ověřit na stavbě!!!

8.20

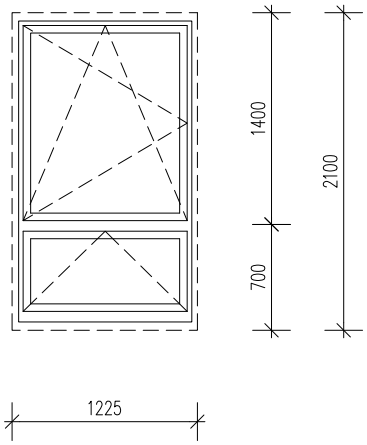

Popis: okno jednokřídlé otevíravé a sklápěcí s podsvětlíkem, se systémem mikroventilace
Plastový okenní systém (srovnávací standard Vekra Komfort Evo)
Rám: 6-ti komorový se stavební hloubkou 82 mm
Zasklení: izolační trojsklo s inertním plynem (argon) a s teplým plastovým rámečkem
zasklení čiré, navrženo na střední úrovně ochrany, sklo s jednostrannou bezpečnostní fólií
Povrchová úprava: vnější část rámu okna i křídlo včetně doplňků - barva bílá (plast) RAL 9016
vnitřní část rámu okna i křídlo včetně doplňků - barva bílá (plast) RAL 9016
Kování: seřiditelné systémové celoobvodové kování s omezovačem sklápění v odstínu titan, přidaná ochrana každého rohu křídla, vhodný rozestup bezpečnostních západek (5-ti bodový zámek),
klička odjímatelná v odstínu dle barvy rámu okna - barva bílá
Doplňky: vnitřní parapet - dřevěný z MDF desky, odstín sladěn s barevností rámů, lakovaný, s nosem (děrovaný v místě OT)
vnější parapet - lakovaný pozinkovaný plech tl. 0,5 mm s tmavošedou barvou
včetně všech kotevních, spojovacích a ostatních pomocných prvků, barva dle okenních rámů
součástí oken budou vnitřní horizontální žaluzie s horním nosičem, ovládané řetízkem, AL lamely šíře 16 mm

TEPELNÁ PROPUSTNOST: $U_{w,max}$ = 0,9 W/m²K (okna), $U_{d,max}$ = 1,2 W/m²K (dveře)
AKUSTICKÝ ÚTLUM: $R_{w'min}$ = 34 dB (se zasklením 4-16Ar-4-16Ar-33.2)
POŽÁRNÍ ODOLNOST: -
BEZPEČNOSTNÍ OPATŘENÍ: Jednostranná bezpečnostní fólie
SKLADEBNÝ ROZMĚR: 1225 / 2100 mm (viz schéma)

1.NP	2.NP	3.NP	4.NP
	1	1	
CELKEM: 2 ks			

POZNÁMKA:
Součástí dodávky budou veškeré kotevní prvky, ukončovací prvky, napojovací prvky na konstrukci.
Kotvící prvky budou v provedení žárového pozinkování (min. tl. 230μm), kotvy do zdiva v provedení nerez.

UPOZORNĚNÍ:
Před započetím výroby je nutno předložit výrobní dokumentaci k odsouhlasení.
Všechny rozměry ověřit na stavbě!!!

SNIŽOVÁNÍ SPOTŘEBY ENERGIE - ŠKOLSKÝ OBJEKT CHABAŘOVICKÁ
Chabařovická 4/1125, Praha 8

TABULKY VÝPLNÍ OTVORŮ "O" + "D"

OZN.	SCHEMA PRVKU ROZMĚR [mm]	POPIS PRVKU	POČET PRVKŮ

8.21

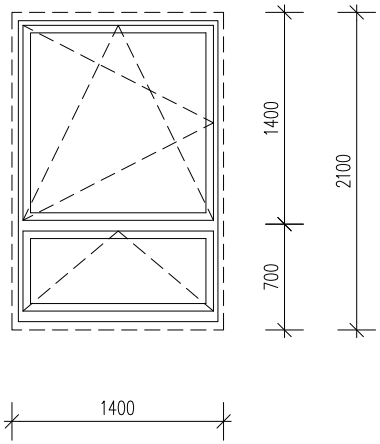

Popis: okno jednokřídlé otevíravé a sklápěcí s podsvětlíkem, se systémem mikroventilace
Plastový okenní systém (srovnávací standard Vekra Komfort Evo)
Rám: 6-ti komorový se stavební hloubkou 82 mm
Zasklení: izolační trojsklo s inertním plynem (argon) a s teplým plastovým rámečkem
zasklení čiré, navrženo na střední úrovně ochrany, sklo s jednostrannou bezpečnostní fólií
Povrchová úprava: vnější část rámu okna i křídlo včetně doplňků - barva bílá (plast) RAL 9016
vnitřní část rámu okna i křídlo včetně doplňků - barva bílá (plast) RAL 9016
Kování: seřiditelné systémové celoobvodové kování s omezovačem sklápění v odstínu titan, přidaná ochrana každého rohu křídla, vhodný rozestup bezpečnostních západek (5-ti bodový zámek),
klička odjímatelná v odstínu dle barvy rámu okna - barva bílá
Doplňky: vnitřní parapet - dřevěný z MDF desky, odstín sladěn s barevností rámů, lakovaný, s nosem (děrovaný v místě OT)
vnější parapet - lakovaný pozinkovaný plech tl. 0,5 mm s tmavošedou barvou
včetně všech kotevních, spojovacích a ostatních pomocných prvků, barva dle okenních rámů
součástí oken budou vnitřní horizontální žaluzie s horním nosičem, ovládané řetízkem, AL lamely šíře 16 mm

TEPELNÁ PROPUSTNOST:	$U_{w,max}$ = 0,9 W/m²K (okna), $U_{d,max}$ = 1,2 W/m²K (dveře)
AKUSTICKÝ ÚTLUM:	$R_{w'min}$ = 34 dB (se zasklením 4-16Ar-4-16Ar-33.2)
POŽÁRNÍ ODOLNOST:	-
BEZPEČNOSTNÍ OPATŘENÍ:	Jednostranná bezpečnostní fólie
SKLADEBNÝ ROZMĚR:	1400 / 2100 mm (viz schéma)

1.NP	2.NP	3.NP	4.NP
1			
CELKEM: 1 ks			

POZNÁMKA:
Součástí dodávky budou veškeré kotevní prvky, ukončovací prvky, napojovací prvky na konstrukci.
Kotvící prvky budou v provedení žárového pozinkování (min. tl. 230μm), kotvy do zdiva v provedení nerez.

UPOZORNĚNÍ:
Před započetím výroby je nutno předložit výrobní dokumentaci k odsouhlasení.
Všechny rozměry ověřit na stavbě!!!

8.22

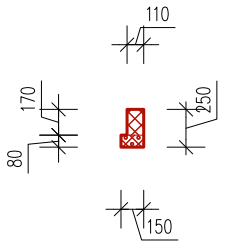

Popis:
Meziokenní izolační výplň (MIV)
Meziokenní izolační výplň tvořená z voděodolných desek s ozubem
Prostor mezi deskami vyplnění TI z PUR/PIR
Provedení v prosklených stěnách jako meziokenní prvky

Povrchová úprava:
Povrch MIV bude omítnut dle navazujících konstrukcí
Doplňky:
Včetně všech kotevních, spojovacích a ostatních pomocných prvků dle dodavatele.

TEPELNÁ PROPUSTNOST: $U_{w,max}$ = 0,15 W/m²K

ROZMĚRY: viz. schéma

1.NP	2.NP	3.NP	4.NP
1			
CELKEM: 1 ks			

POZNÁMKA:
Součástí dodávky budou veškeré kotevní prvky, ukončovací prvky, napojovací prvky na konstrukci.
Kotvící prvky budou v provedení žárového pozinkování (min. tl. 230μm), kotvy do zdiva v provedení nerez.

UPOZORNĚNÍ:
Před započetím výroby je nutno předložit výrobní dokumentaci k odsouhlasení.
Všechny rozměry ověřit na stavbě!!!

SNIŽOVÁNÍ SPOTŘEBY ENERGIE -
ŠKOLSKÝ OBJEKT CHABAŘOVICKÁ
Chabařovická 4/1125, Praha 8

TABULKY VÝPLNÍ OTVORŮ "O" + "D"

OZN.	SCHEMA PRVKU ROZMĚR [mm]	POPIS PRVKU	POČET PRVKŮ

8.23

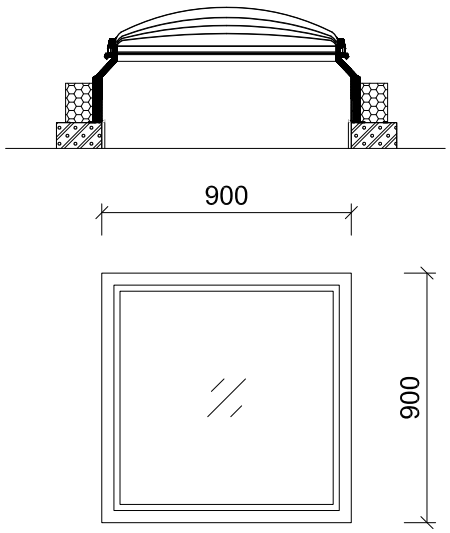

Popis: <u>střešní světlík pro ploché střechy</u>
Střešní světlík, obdélníkový (srovnávací standard světlík ALLUX THERMO)

Rám: plastový rám z tvrzeného PVC, tvořící obvodovou manžetu světlíku, vnitřní izolace 30 mm PUR, výška 450 mm (složená z modulů po 150 mm), Uf = 0,88 W/m².K
ruční ovládání se dvěma mechanickými písty

Zasklení: 4 vrstvé nerozbitné zasklení (vrchní vrstva PET-G, ostatní vrstvy akrylát PMMA, zasklení čiré, Ug = 1,31 W/m².K

Povrchová úprava: podstavec v odstínu RAL 9016

Kování: -

Doplňky: součástí dodávky manžety přilepená hydroizolační vrstva s certifikací B roof_t3 pro napojení hydroizolace střechy, kondenzační žlábek pro odvod kondenzátu,
dodávka včetně všech kotevních, spojovacích a ostatních pomocných prvků

Podrobné řešení, včetně kotvení je znázorněno na detailu č. 404

TEPELNÁ PROPUSTNOST:	$U_{w,max}$ = 1,1 W/m²K
VZDUCHOVÁ NEPRŮZVUČNOST:	R_w = 25 dB
POŽÁRNÍ ODOLNOST:	-
BEZPEČNOSTNÍ OPATŘENÍ:	nerozbitné zasklení
SKLADEBNÝ ROZMĚR:	900 / 900 mm (viz schéma)

1.NP	2.NP	3.NP	4.NP	STŘ
				49

CELKEM: 49 ks

POZNÁMKA:
Součástí dodávky budou veškeré kotevní prvky, ukončovací prvky, napojovací prvky na konstrukci, parotěsné napojení na konstrukci a zatěsnění. Kotvící prvky budou v provedení žárového pozinkování (min. tl. 230μm), kotvy do zdiva v provedení nerez.
Tloušťka skleněných tabulí zasklení dveří bude určena dodavatelem.

UPOZORNĚNÍ!!!
PŘED ZAPOČETÍM VÝROBY JE NUTNO PŘEDLOŽIT VÝROBNÍ DOKUMENTACI K ODSOUHLASENÍ.
PŘED ZAPOČETÍM VÝROBY JE NUTNO VŠECHNY ROZMĚRY OVĚŘIT NA STAVBĚ!!!
KÓTY VE SCHÉMATU PŘEDSTAVUJÍ SKLADEBNÝ ROZMĚR PRVKU.